Secureair
Via Stroppiana, 15 - 10071 Borgaro torinese (Torino) Italy
Tel. +39 011 4502031 – Fax +39 011 47 03 927 - info@secureair.it - www.secureair.it

Canale scarico aria verticale H1 mt banchi aspiranti

Settori:

Applicazioni: Fissa

Problematiche: Fumi, Polveri

COD: KITSCARICAMBSBT

Kit scarico aria verticale composto da curva laterale flangiata verso l'alto e mt 1 di canale rettangolare con griglia superiore.

Approfondimento

- **Compatibilità**: adatto ai banchi SB
- **Struttura**: lamiera zincata di alta qualità, con flangia imbullonata al banco e rete di espulsione sullo scarico in alto.
- **Impiego**: grazie alla curva ed allo scarico verticale è possibile reimmettere in ambiente l'aria depurata espulsa dal banco aspirante, convogliando il flusso verso l'alto evitando di alzare polvere a terra e riducendone la rumorosità (a richiesta versione con ulteriore silenziatore)

Consigliamo l'utilizzo in combinazione con il kit ruote, in modo da creare una vera e propria postazione di lavoro indipendente e portatile.
In questo modo il banco potrà essere spostato senza la necessità di complicate linee di espulsione aria, per la massima flessibilità di utilizzo. In alternativa è possibile collegare l'espulsione ad un kit per l'emissione in atmosfera.

MADE IN ITALY

Secureair
Via Stroppiana, 15 - 10071 Borgaro torinese (Torino) Italy
Tel. +39 011 4502031 – Fax +39 011 47 03 927 - info@secureair.it - www.secureair.it

Dimensioni

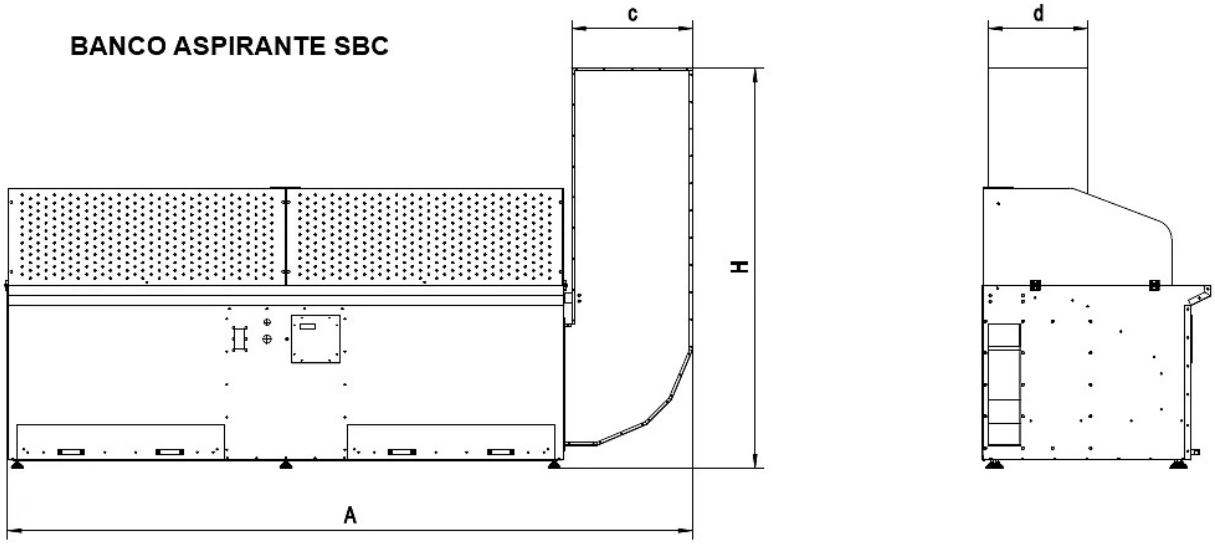

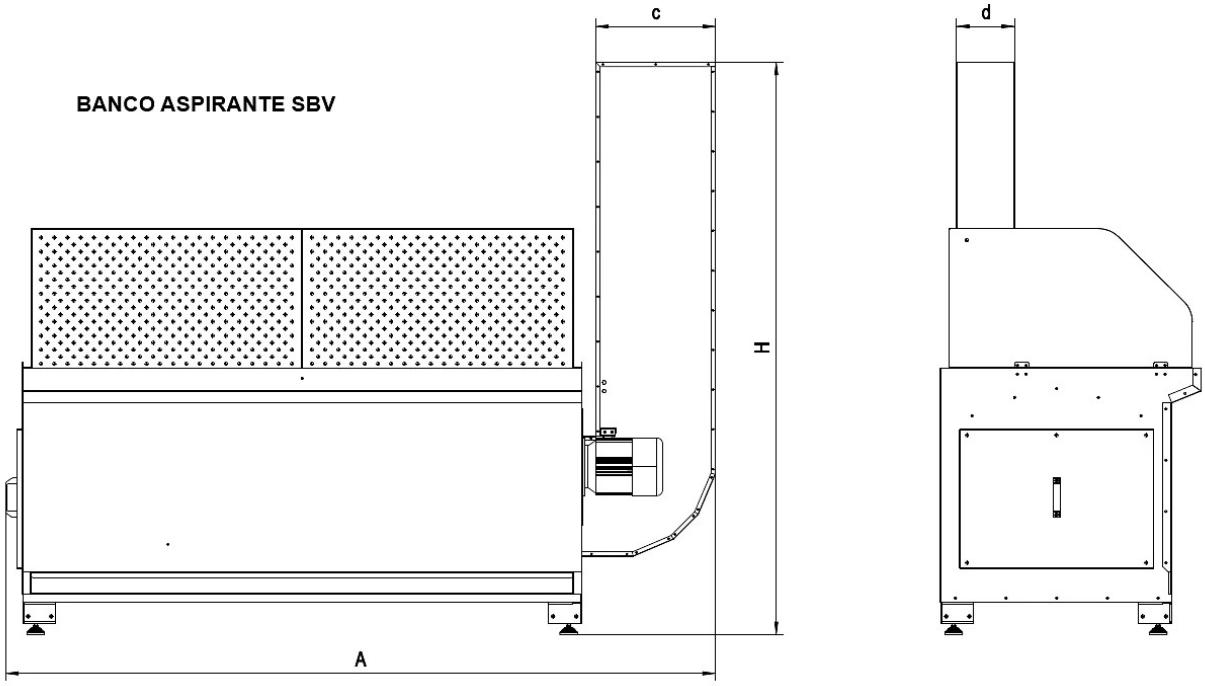

Codice	A mm	c mm	d mm	H mm
KITSCARMBSBC10T	1490	450	160	2020
KITSCARMBSBV10T	1450	415	200	1975
KITSCARMBSBC15T	1990	450	160	2020
KITSCARMBSBV15T	1950	415	200	1975
KITSCARMBSBC20T	2490	610	500	2020
KITSCARMBSBV20T	2450	415	200	1975

MADE IN ITALY

Secureair
Via Stroppiana, 15 - 10071 Borgaro torinese (Torino) Italy
Tel. +39 011 4502031 – Fax +39 011 47 03 927 - info@secureair.it - www.secureair.it

Codice	A mm	c mm	d mm	H mm
KITSCARMBSBC30T	3550	610	500	2020
KITSCARMBSBV30T	3550	415	200	1975

MADE IN ITALY

Secureair
Via Stroppiana, 15 - 10071 Borgaro torinese (Torino) Italy
Tel. +39 011 4502031 – Fax +39 011 47 03 927 - info@secureair.it - www.secureair.it

Prodotti correlati

Banco aspirante SBV con ventilatore e filtri integrati

SBV000000000000

Il banco aspirante SBV è progettato per proteggere l'operatore da fumi e polveri volatili emesse dalle lavorazioni professionali come saldatura, sbavatura, levigatura o molatura di metalli nell'industria metalmeccanica, nelle fonderie e in tutti quei settori dove vengono effettuati trattamenti superficiali con abrasivi a secco. Viene utilizzato anche per la pulizia dei pezzi o il soffiaggio di particolari con relativa emissione di polveri.
Il banco aspirante è pronto all'uso, non occorrono ventilatori o filtri esterni o collegamenti elettrici perché l'interruttore on/off è già dotato di spina trifase. Il banco in versione base, riferito ai prezzi della tabella sotto, viene già fornito completo di piano, frontale aspirante, interruttore magnetotermico on/off cablato al motore e piedini regolabili.

Banco aspirante SBC con ventilatore e filtri autopulenti

SBC000000000000

Il **banco aspirante SBC** è disponibile in 4 diverse misure che vanno da 1 a 3 metri. Progettato per aspirare fumi e polveri durante le operazioni professionali che producono emissioni pericolose per gli operatori e per l'ambiente di lavoro in quanto molto volatili. Questa versione è adatta ad un utilizzo intensivo grazie ai **filtri a cartucce con pulizia ad aria compressa,** i quali garantiscono il ripristino della massima efficienza di filtrazione a fine ciclo e una lunga durata nel tempo.

Banco aspirante SBA per impianti centralizzati

SBA000000000000

Il **banco aspirante SBA** è la soluzione ideale per aspirare fumi e polveri e **lavorare in sicurezza** durante le operazioni di saldatura, sbavatura, levigatura o molatura di metalli. Il pratico e robusto piano del banco aspirante garantisce infatti un'**aspirazione diffusa sul piano di lavoro** e frontalmente, proteggendo le vie respiratorie dell'operatore.

Banco aspirante SBP per soffiaggio pezzi a secco

SBP000000000000

Il **banco aspirante SBP** è da utilizzare per aspirare le polveri generate durante le operazioni di pulizia e soffiaggio pezzi con aria compressa, per evitare che vengano respirate dagli operatori e che inquinino l'ambiente di lavoro, in quanto molto volatili.

MADE IN ITALY

Banco aspirante SBF con filtri integrati

SBF000000000000

Il **banco aspirante SBF** è da utilizzare per aspirare fumi e polveri durante le operazioni di saldatura, sbavatura, levigatura o molatura di metalli e in tutti quei settori dove vengono effettuati trattamenti superficiali con abrasivi a secco.

MADE IN ITALY