Secureair
Via Stroppiana, 15 - 10071 Borgaro torinese (Torino) Italy
Tel. +39 011 4502031 – Fax +39 011 47 03 927 - info@secureair.it - www.secureair.it

All in One - postazione per la decorazione alimentare

Settori: Alimentare,

Applicazioni: Fissa

Problematiche: Polveri

COD: CBRALL0000000SB

Postazione per la decorazione con vano riscaldato e sistema ad aria compressa integrato

Approfondimento

All in One è la **soluzione completa** firmata ENSOTECH e professionale pensata per laboratori di pasticceria, cioccolato e alimentari.
Riunisce in un'unica unità tutto il necessario per lavorazioni con **aerografo** e **pistola a spruzzo**, garantendo il massimo dell'igiene e della sicurezza, evitando la contaminazione dell'ambiente circostante.
Il sistema di **filtrazione a tre stadi** ad alta efficienza permette di trattenere anche le particelle più fini. I filtri sono facili e rapidi da sostituire, per mantenere sempre elevate prestazioni riducendo al minimo i tempi di fermo.
Il **sistema ad aria compressa** integrato è dotato di un compressore oil-free da 10 L e di un sistema di filtraggio di grado alimentare, che assicura aria pulita e deumidificata per applicazioni di precisione.
Caratteristiche principali:

- Regolazione della potenza di aspirazione tramite inverter
- Illuminazione LED per una visibilità ottimale
- Supporto per pistola a spruzzo
- Presa di corrente integrata (max 2000 W) per accessori
- Pannello di controllo intuitivo con contaore, termostato digitale, segnalatore filtro, pressostato con spia, manometro e regolatore di pressione dell'aria

La base riscaldata consente di mantenere utensili, pistole e prodotti alimentari alla temperatura ideale di lavoro. Può contenere fino a 7 teglie (400 × 600 mm) e raggiunge una temperatura massima di 65 °C.
ALL IN ONE NON RICHIEDE COLLEGAMENTO AD UNA CANALIZZAZIONE DI ESPULSIONE ALL'ESTERNO DELL'ARIA FILTRATA.

MADE IN ITALY

Secureair
Via Stroppiana, 15 - 10071 Borgaro torinese (Torino) Italy
Tel. +39 011 4502031 – Fax +39 011 47 03 927 - info@secureair.it - www.secureair.it

Dimensioni

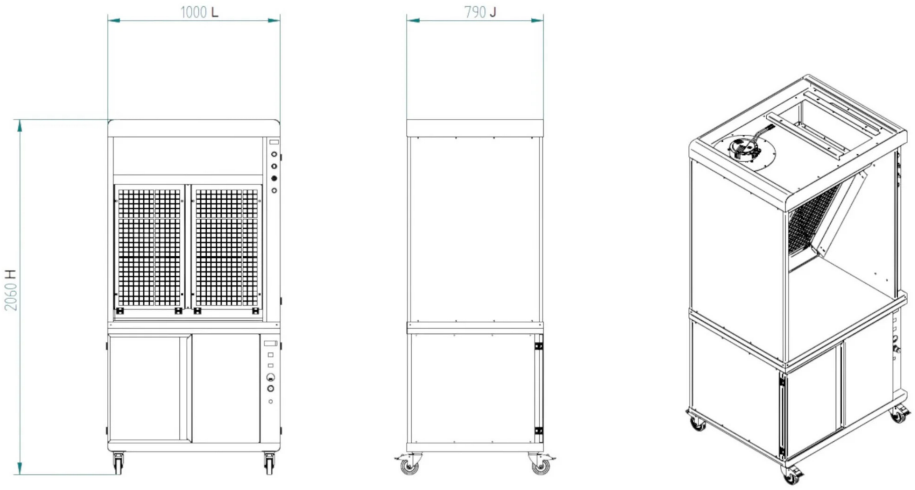

Codice	H mm	L mm	J mm
CBRALL0000000SB	2060	1000	790

Dati Tecnici

Codice	Potenza kW	Peso kg	Tensione V	Costruzione	Filtro stadio 1	Filtro stadio 2	Filtro stadio 3
CBRALL0000000SB	2,1 + 2	240	220	Acciaio inox AISI 304	Filtro in carta	Filtri acrilici ad alta efficienza	Cella filtrante HEPA

MADE IN ITALY

Secureair
Via Stroppiana, 15 - 10071 Borgaro torinese (Torino) Italy
Tel. +39 011 4502031 – Fax +39 011 47 03 927 - info@secureair.it - www.secureair.it

Photogallery

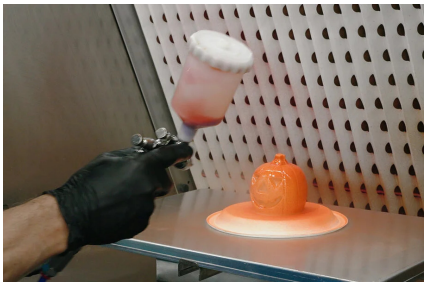

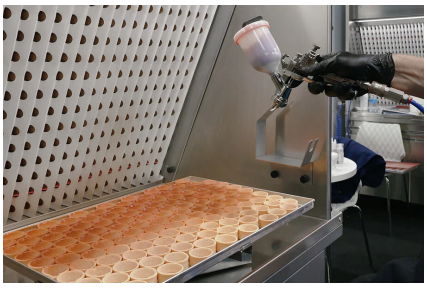

MADE IN ITALY

Secureair
Via Stroppiana, 15 - 10071 Borgaro torinese (Torino) Italy
Tel. +39 011 4502031 – Fax +39 011 47 03 927 - info@secureair.it - www.secureair.it

Accessori correlati

Alzata girevole in acciaio

SPINCAKST000000

Alzata girevole in acciaio inox per decorazione professionale. L'accessorio essenziale per la decorazione ad aria compressa nelle cabine di aspirazione per pasticceria, cioccolateria e gelateria.

Tubo spiralato ad alta flessibilità per aria compressa

SPIRHOSE0000000

Elemento indispensabile per alimentare le tue attrezzature all'interno delle cabine di aspirazione per pasticceria, cioccolateria e gelateria.

Pistola a spruzzo AZ3

GUNAZ3000000000

Pistola a spruzzo versatile caratterizzata da un'**ampia gamma di ugelli** intercambiabili. Adatta a diverse tipologie di prodotti e viscosità

Pistola a spruzzo LPH80

GUNLPH800000000

Pistola a spruzzo compatta dotata di ugelli micro da **0,6/0,8 mm**. Specificamente progettata per lavori di estrema precisione e ritocco.

Pistola a spruzzo W-300

GUNW30000000000

Pistola a spruzzo bilanciata con ugelli da **1,0/1,5 mm**. Ideale per un utilizzo polivalente in laboratorio, dalla sfumatura alla copertura totale.

MADE IN ITALY

Secureair
Via Stroppiana, 15 - 10071 Borgaro torinese (Torino) Italy
Tel. +39 011 4502031 – Fax +39 011 47 03 927 - info@secureair.it - www.secureair.it

Pistola a spruzzo W-400

GUNW40000000000

Pistola a spruzzo ad alte prestazioni dotata di ugelli da **1,8/2,0 mm**. Progettata per applicazioni che richiedono un elevato trasferimento di prodotto su superfici estese.

Valigetta per 3 pistole e accessori

GUNBOX000000000

Valigetta di protezione e trasporto per i professionisti di pasticceria, cioccolateria e gelateria che effettuano lavorazioni ad aerografo

MADE IN ITALY

Ricambi correlati

Compressore Smart 1.10

Compressore oil-free da 0,5 kW con serbatoio da 10l, ideale per piccoli laboratori di pasticceria, cioccolateria e gelateria.

MADE IN ITALY

Prodotti correlati

Mini Cabin Ensotech - cabina aspirante per pasticcieri

MNCBN00000000SB

Postazione compatta e professionale per decorazioni alimentari pulite e sicure.

MADE IN ITALY