Secureair
Via Stroppiana, 15 - 10071 Borgaro torinese (Torino) Italy
Tel. +39 011 4502031 – Fax +39 011 47 03 927 - info@secureair.it - www.secureair.it

Raccordo attacco tubazione scarico per mini cabina MFP



Settori:

Applicazioni: Fissa

Problematiche: Esalazioni COV

COD:

MFPRACSCA000000

Raccordo attacco tubazione scarico per mini cabina MFP: fornito con flangia forata e bulloneria per il montaggio a tetto cabina.
Disponibile per mini cabina MFP10-15-18

Approfondimento

Raccordo attacco tubazione scarico per mini cabina MFP: necessario per collegare la mini cabina ad una linea di espulsione all'esterno.

MADE IN ITALY

Secureair
Via Stroppiana, 15 - 10071 Borgaro torinese (Torino) Italy
Tel. +39 011 4502031 – Fax +39 011 47 03 927 - info@secureair.it - www.secureair.it

Dimensioni

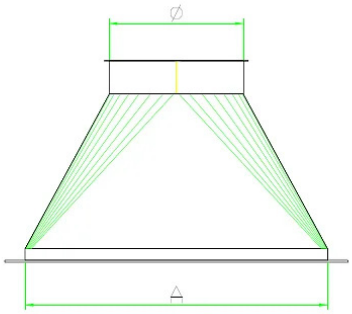

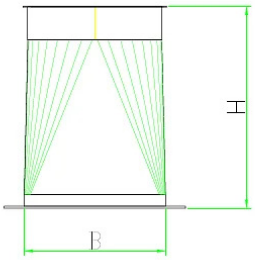

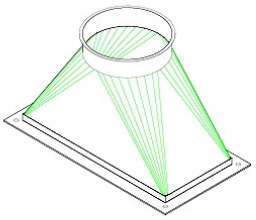

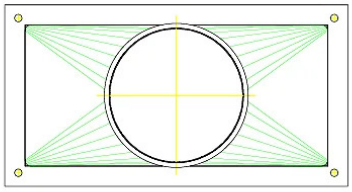

Codice	A mm	B mm	H mm	Ø mm
MFPRACSCA100000	450	210	300	200
MFPRACSCA150000	450	210	300	250
MFPRACSCA180000	480	250	300	300

MADE IN ITALY

Secureair
Via Stroppiana, 15 - 10071 Borgaro torinese (Torino) Italy
Tel. +39 011 4502031 – Fax +39 011 47 03 927 - info@secureair.it - www.secureair.it

Photogallery





MADE IN ITALY

Secureair
Via Stroppiana, 15 - 10071 Borgaro torinese (Torino) Italy
Tel. +39 011 4502031 – Fax +39 011 47 03 927 - info@secureair.it - www.secureair.it

Prodotti correlati



Cabina aspirante MFP con filtri e aspiratore

MFP000000000000

La **mini cabina MFP** è una vera e propria stazione aspirante con comodo piano di appoggio, solitamente impiegata per le piccole operazioni di verniciatura, incollaggio, prove non distruttive o altre attività che richiedono un piano di appoggio ed una ventilazione di sicurezza garantita dal frontale aspirante posizionato davanti all'operatore in modo da proteggere le vie respiratorie.

MADE IN ITALY