Secureair
Via Stroppiana, 15 - 10071 Borgaro torinese (Torino) Italy
Tel. +39 011 4502031 – Fax +39 011 47 03 927 - info@secureair.it - www.secureair.it

Parete aspirante WFPE senza ventilatore, per impianti centralizzati

Settori: Verniciatura,

Applicazioni: Fissa

Problematiche: Esalazioni COV, Odori

COD:

WFPE00000000000

Le pareti aspiranti WFPE sono progettate per essere collegate ad un impianto di aspirazione con ventilatore esterno. Vengono dotate filtrazione a secco e grazie alla loro geometria formano un fronte aspirante a velocità costante in modo da captare gli inquinanti prodotti da operazioni come la verniciatura, la resinatura e gli incollaggi.

Approfondimento

Versione WFPN

Questa versione è fornita completa di:

- Pre-filtro inerziale in cartone Andreae® eff 98%
- Filtri paint-stop in fibra di vetro
- Predisposizione per carbone attivo

Costruzione

Struttura e pannelli sono realizzati in robusta lamiera zincata di prima scelta, lavorati con punzonatrice a controllo numerico e presso-piegati con piegatrice a 6 assi computerizzata. Non sono presenti saldature per la massima durata nel tempo e la riduzione dei fenomeni di corrosione. Tutti i pannelli sono guarniti con sigillanti siliconici ed imbullonati tra loro con bulloni ad alta resistenza.

La cabina parete forma un armadio aspirante con il primo velo aspirante inclinato: questa soluzione è studiata per ottimizzare l'aspirazione su tutta la superficie frontale.

Applicazione pratica - consigli dell'esperto

Questa versione è sprovvista di aspiratore per cui va inserita all'interno di un impianto di aspirazione, oppure con aspiratore esterno. L'utilizzo ideale è l'installazione a parete della cabina, con conseguente posizionamento dell'operatore e dell'area di lavoro il più vicino possibile al fronte aspirante. Sono fortemente consigliati prolunghe laterali e tetto, in modo da proteggere la zona di applicazione da correnti d'aria laterali che contrasterebbero la capacità di aspirazione della parete cabina aspirante.

Accessori disponibili

- Plafoniere illuminazione
- Carboni attivi in pannelli
- Silenziatore di scarico
- Tubazioni e camino
- Prolunghe per pareti laterali e tetto
- Ventilatore centrifugo

Sono disponibili altre versioni complete anche di ventilatore, quadro elettrico, plafoniere di illuminazione e carboni attivi, vedere la categoria di riferimento.

MADE IN ITALY

Secureair
Via Stroppiana, 15 - 10071 Borgaro torinese (Torino) Italy
Tel. +39 011 4502031 – Fax +39 011 47 03 927 - info@secureair.it - www.secureair.it

Dimensioni

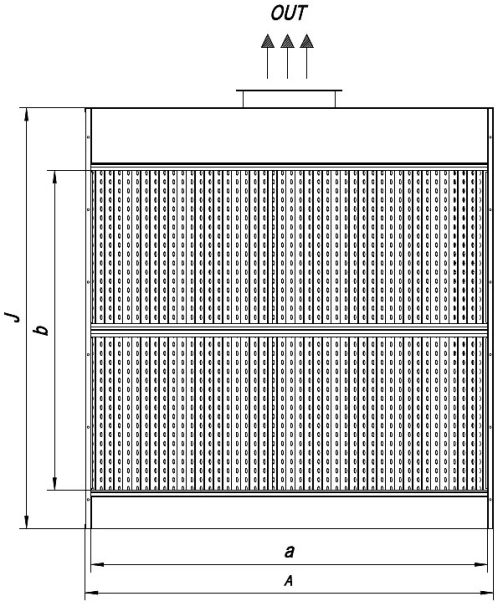

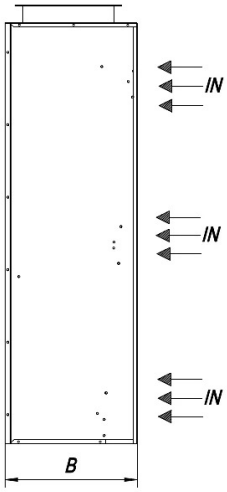

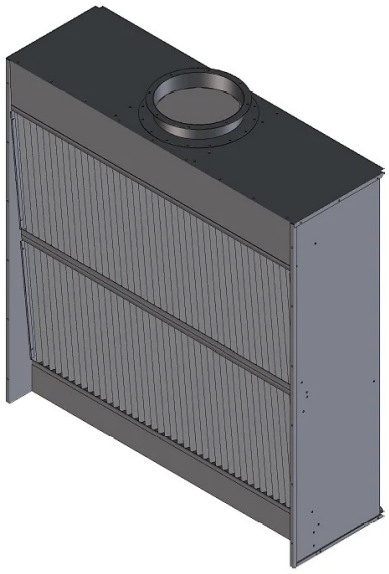

Codice	A mm	a mm	B mm	b mm	j mm
WFPE20000000000	2250	2190	730	1840	2320
WFPE30000000000	3150	3090	730	1840	2320
WFPE40000000000	4050	3990	730	1840	2320
WFPE50000000000	4950	4890	730	1840	3220

MADE IN ITALY

Secureair
Via Stroppiana, 15 - 10071 Borgaro torinese (Torino) Italy
Tel. +39 011 4502031 – Fax +39 011 47 03 927 - info@secureair.it - www.secureair.it

Dati Tecnici

Codice	Potenza kW	Portata nominale m3 / h	Pressione utile Pa	Diametro tubazione mm
WFPE20000000000	1,5	8000	300	500
WFPE30000000000	2,2	12000	300	630
WFPE40000000000	3	16000	300	710
WFPE50000000000	4	20000	300	810

MADE IN ITALY

Secureair
Via Stroppiana, 15 - 10071 Borgaro torinese (Torino) Italy
Tel. +39 011 4502031 – Fax +39 011 47 03 927 - info@secureair.it - www.secureair.it

Dati Tecnici

Codice	Aspiratore	Filtro stadio 1	Filtro stadio 2
WFPE00000000000	1400 RPM	Filtro in cartone Andreae eff.98%	Filtri paint-stop in fibra di vetro

MADE IN ITALY

Prodotti correlati

Parete aspirante cabina di verniciatura WFPN

WFPN00000000000

Le **cabine di verniciatura WFPN** sono dotate filtrazione a secco ed aspiratore integrati e grazie alla loro geometria formano un fronte aspirante a velocità costante in modo da captare gli inquinanti prodotti da operazioni come la verniciatura, la resinatura, gli incollaggi e in tutti quei trattamenti professionali che generano overspray di applicazione.

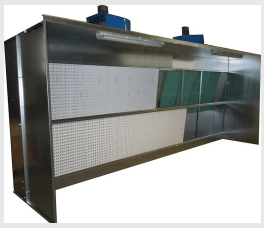

Parete aspirante cabina di verniciatura WFPL con carboni attivi

WFPL00000000000

Le **cabine di verniciatura a secco WFPL** in esecuzione da parete, sono dotate filtri ed aspiratore integrati e grazie alla loro geometria formano un fronte aspirante a velocità costante in modo da captare le esalazioni prodotte da operazioni come la verniciatura, la resinatura, gli incollaggi e in tutti quei trattamenti professionali che generano esalazioni non polverose e gli overspray.

MADE IN ITALY