Secureair
Via Stroppiana, 15 - 10071 Borgaro torinese (Torino) Italy
Tel. +39 011 4502031 – Fax +39 011 47 03 927 - info@secureair.it - www.secureair.it

Canal de sortie d'air vertical Tables d'aspiration H1 mt

Secteurs

Applications Fixer

Questions Fumées, Poudres

COD: KITSCARICAMBSBT

Kit de sortie d'air verticale composé d'un coude latéral à bride vers le haut et d'un conduit rectangulaire de 1 m avec grille supérieure.

Aperçu

- **Compatibilité**: convient aux chapes SB
- **Construction**: tôle galvanisée de haute qualité, avec bride boulonnée au banc et grille d'expulsion sur la sortie supérieure.
- **Utilisation**: grâce à la courbe et à la sortie verticale, il est possible de renvoyer l'air purifié expulsé par le banc vers l'environnement, en acheminant le flux vers le haut, en évitant de soulever la poussière sur le sol et en réduisant le bruit (version avec silencieux supplémentaire sur demande)

Nous recommandons de l'utiliser en combinaison avec le kit de roues pour créer un poste de travail véritablement indépendant et portable.
De cette façon, le banc peut être déplacé sans qu'il soit nécessaire d'installer des conduites d'expulsion d'air compliquées, pour une flexibilité d'utilisation maximale. Il est également possible de connecter l'expulsion à un kit d'émission atmosphérique.

MADE IN ITALY

Secureair
Via Stroppiana, 15 - 10071 Borgaro torinese (Torino) Italy
Tel. +39 011 4502031 – Fax +39 011 47 03 927 - info@secureair.it - www.secureair.it

Dimensions

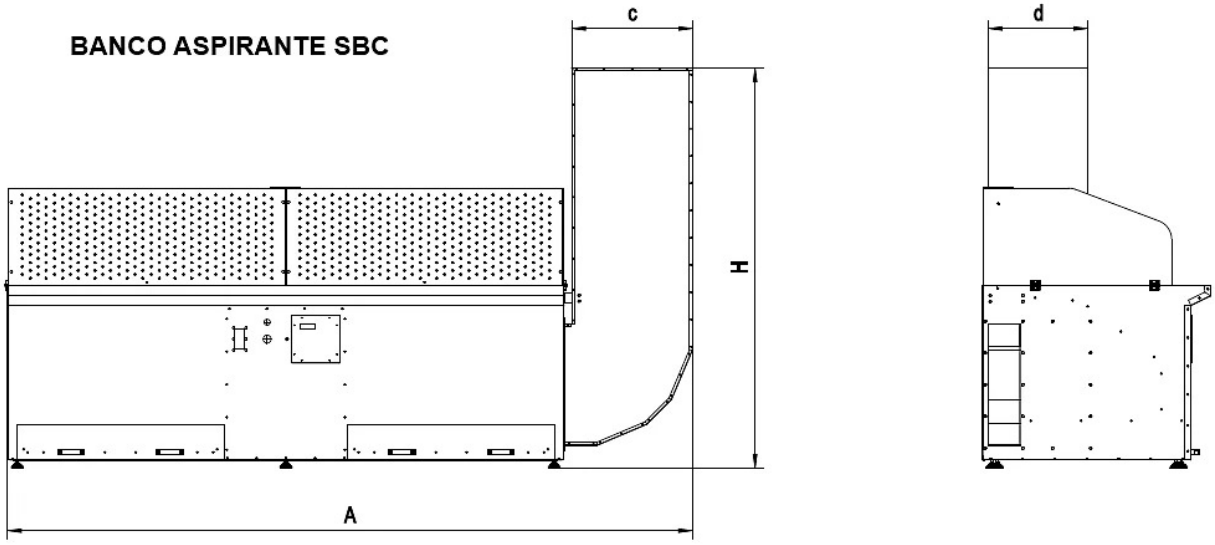

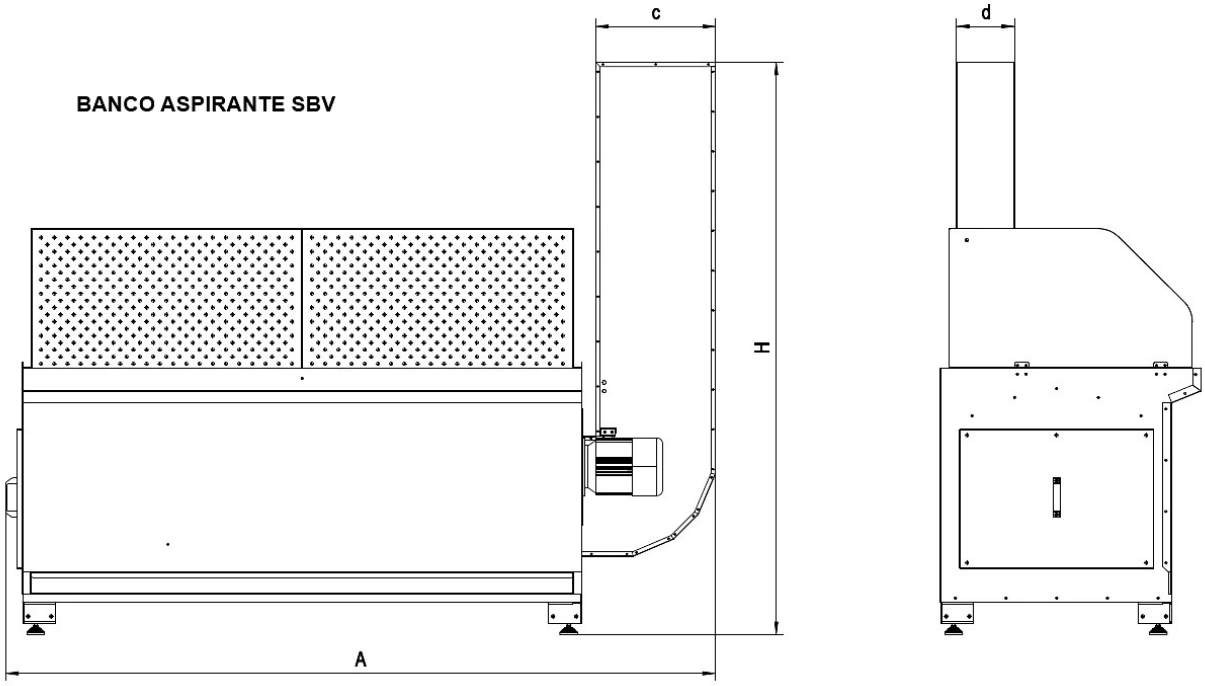

Code	A mm	c mm	d mm	H mm
KITSCARMBSBC10T	1490	450	160	2020
KITSCARMBSBV10T	1450	415	200	1975
KITSCARMBSBC15T	1990	450	160	2020
KITSCARMBSBV15T	1950	415	200	1975
KITSCARMBSBC20T	2490	610	500	2020
KITSCARMBSBV20T	2450	415	200	1975

MADE IN ITALY

Secureair
Via Stroppiana, 15 - 10071 Borgaro torinese (Torino) Italy
Tel. +39 011 4502031 – Fax +39 011 47 03 927 - info@secureair.it - www.secureair.it

Code	A mm	c mm	d mm	H mm
KITSCARMBSBC30T	3550	610	500	2020
KITSCARMBSBV30T	3550	415	200	1975

MADE IN ITALY

Produits apparentés

Banc d'aspiration SBV avec ventilateur et filtres intégrés

SBV000000000000

La table aspirante SBV est conçue pour protéger l'opérateur contre les fumées et les poussières volatiles émises par les opérations professionnelles telles que le soudage, l'ébavurage, le ponçage ou le meulage des métaux dans l'industrie métallurgique, les fonderies et tous les secteurs où des traitements de surface avec des abrasifs secs sont effectués. Elle est également utilisée pour le nettoyage des pièces ou le soufflage de pièces avec émission de poussières.
La table d'aspiration est prête à l'emploi, aucun ventilateur, filtre externe ou raccordement électrique n'est nécessaire car l'interrupteur marche/arrêt est déjà équipé d'une prise triphasée.
La table dans sa version de base, dont les prix sont indiqués dans le tableau ci-dessous, est déjà fournie avec un plateau, une façade aspirante, un interrupteur magnétothermique marche/arrêt câblé au moteur et des pieds réglables.

Banc d'aspiration SBC avec ventilateur et filtres autonettoyants

SBC000000000000

La **table aspirante SBC** est disponible en 4 dimensions différentes allant de 1 à 3 mètres. Conçue pour aspirer les fumées et les poussières lors d'opérations professionnelles qui produisent des émissions dangereuses pour les opérateurs et l'environnement de travail en raison de leur grande volatilité. Cette version est adaptée à un usage intensif grâce à ses **filtres à cartouches nettoyés à l'air comprimé,** qui garantissent le rétablissement d'une efficacité de filtration maximale à la fin du cycle et une longue durée de vie.

Banc d'aspiration SBA pour systèmes centralisés

SBA000000000000

Le **banc d'aspiration SBA** est la solution idéale pour aspirer les fumées et les poussières et **travailler en toute sécurité** lors du soudage, de l'ébavurage, du ponçage ou du meulage des métaux. Le plateau pratique et robuste de la table d'aspiration assure une**aspiration diffuse sur la surface de travail** et frontale, protégeant ainsi les voies respiratoires de l'opérateur.

MADE IN ITALY

Banc d'aspiration SBP pour le moulage par soufflage de pièces sèches

SBP000000000000

Le **banc d'aspiration SBP** est utilisé pour aspirer les poussières générées lors des opérations de nettoyage et de soufflage des pièces à l'aide d'air comprimé, afin d'éviter qu'elles ne soient respirées par les opérateurs et qu'elles ne polluent l'environnement de travail, étant donné qu'elles sont très volatiles.

Banc d'aspiration SBF avec filtres intégrés

SBF000000000000

Le **banc d'aspiration SBF** est utilisé pour aspirer les fumées et les poussières lors des opérations de soudage, d'ébavurage, de ponçage ou de meulage des métaux et dans toutes les zones où sont effectués des traitements de surface à l'aide d'abrasifs secs.

MADE IN ITALY