Secureair
Via Stroppiana, 15 - 10071 Borgaro torinese (Torino) Italy
Tel. +39 011 4502031 – Fax +39 011 47 03 927 - info@secureair.it - www.secureair.it

Extensions latérales et de toit galvanisées Cabines WF

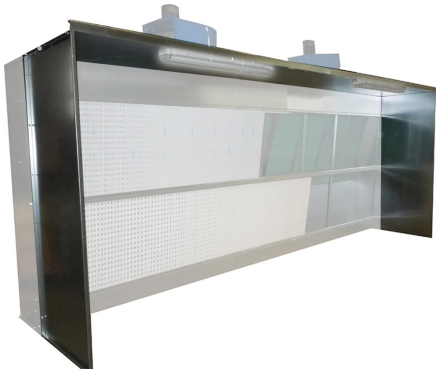

Secteurs Peinture,

Applications Fixer

Questions Fumées de COV

COD: WFP0PLT00000000

Paire de parois latérales et toit supérieur en tôle galvanisée d'une longueur standard de 900 mm (autres dimensions sur demande) pour les cabines d'aspiration de peinture et de poudre du modèle WF.

Aperçu

Les extensions latérales et inférieures sont fabriquées, comme la structure de la cabine, à partir de tôles galvanisées solides et de haute qualité, usinées à l'aide d'une poinçonneuse à commande numérique et pliées à la presse à l'aide d'une cintreuse informatisée à 6 axes. Il n'y a pas de soudures pour une durabilité maximale et une réduction de la corrosion.
Ce confinement augmente l'efficacité d'aspiration du système, car la dispersion dans l'environnement due aux courants d'air horizontaux est réduite.

MADE IN ITALY

Secureair
Via Stroppiana, 15 - 10071 Borgaro torinese (Torino) Italy
Tel. +39 011 4502031 – Fax +39 011 47 03 927 - info@secureair.it - www.secureair.it

Exemple d'installation de cabine de pulvérisation avec extensions et toit, avec éclairage et panneau de commande (WFPX)

MADE IN ITALY

Secureair
Via Stroppiana, 15 - 10071 Borgaro torinese (Torino) Italy
Tel. +39 011 4502031 – Fax +39 011 47 03 927 - info@secureair.it - www.secureair.it

Dimensions

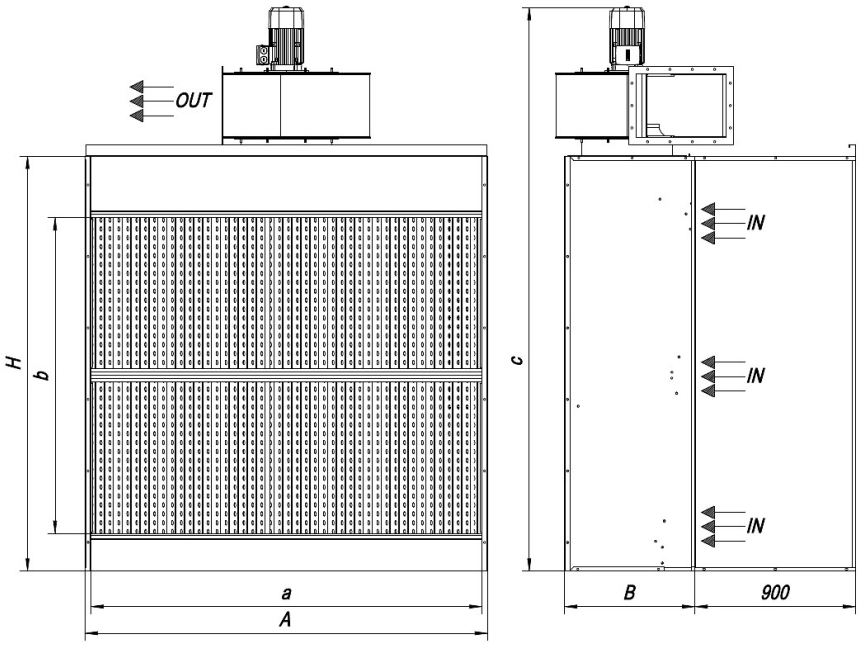

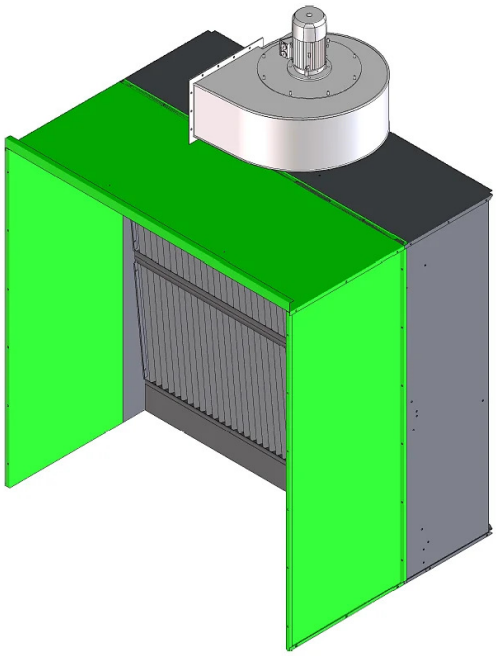

Code	A mm	a mm	B mm	b mm	c mm	H mm
WFP0PLT00000020	2250	2190	730	1840	3240	2320
WFP0PLT00000030	3150	3090	730	1840	3240	2320
WFP0PLT00000040	4050	3990	730	1840	3240	2320
WFP0PLT00000050	4950	4890	730	1840	3240	2320

MADE IN ITALY

Secureair
Via Stroppiana, 15 - 10071 Borgaro torinese (Torino) Italy
Tel. +39 011 4502031 – Fax +39 011 47 03 927 - info@secureair.it - www.secureair.it

Données techniques

Code	Puissance kW	Débit nominal m3 / h	Pression utile Pa	Charbon actif kg
WFP0PLT00000020	1,5	8000	300	57
WFP0PLT00000030	2,2	12000	300	95
WFP0PLT00000040	4	16000	300	114
WFP0PLT00000050	2 x 1,5	20000	300	152

MADE IN ITALY

Produits apparentés

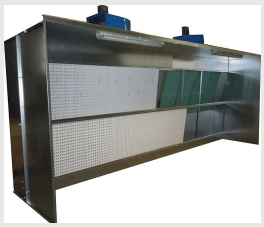

Paroi d'aspiration de la cabine de pulvérisation WFPL avec charbon actif

WFPL00000000000

Les **cabines de peinture sèche WFPL** en version murale sont équipées de filtres et d'unités d'aspiration intégrés et, grâce à leur géométrie, forment un front d'aspiration à vitesse constante afin de capturer les fumées produites par des opérations telles que la peinture, le revêtement de résine, le collage et tous les traitements professionnels qui génèrent des fumées non poussiéreuses et de l'overspray.

Paroi d'aspiration de la cabine de pulvérisation WFPN

WFPN00000000000

Les **cabines de pulvérisation WFPN** sont équipées d'une filtration sèche et d'une aspiration intégrées et, grâce à leur géométrie, forment un front d'aspiration à vitesse constante pour capturer les polluants produits par des opérations telles que la peinture, le revêtement de résine, le collage et tous les traitements professionnels qui génèrent une surpulvérisation de l'application.

MADE IN ITALY