Secureair
Via Stroppiana, 15 - 10071 Borgaro torinese (Torino) Italy
Tel. +39 011 4502031 – Fax +39 011 47 03 927 - info@secureair.it - www.secureair.it

Ventilatore centrifugo in linea SCC

Settori: Componenti per impianti, Ventilazione, Laboratori e medicale,

Applicazioni: Fissa

Problematiche: Medicale, Odori

COD: SCC000000000000

I ventilatori centrifughi in linea intubato SCC sono molto semplici da utilizzare grazie al fissaggio rapido con installazione in linea o parallelo ed i motori monofase 230V Hz50 a 2 velocità.

Approfondimento

Questi ventilatori intubati grazie alla particolare configurazione uniscono il vantaggio tipico dei ventilatori elicoidali di poter trasportare l'aria sull'asse orizzontale, con gli alti rendimenti di una girante centrifuga in un corpo metallico.
Sono molto semplici da utilizzare grazie al fissaggio rapido con installazione in linea o parallelo ed i motori monofase 230V Hz50 a 2 velocità.
Il corpo estraibile permette di facilitare le operazioni di pulizia e manutenzione.

Costruzione:
- Cassa in acciaio zincato
- Motore elettrico monofase, IP 44, classe B, termo-protetto, idoneo al funzionamento tramite regolatore di velocità
- Girante con pale rovesce ad alto rendimento
- Raddrizzatore di filetti fluidi
- Collegamenti elettrici esterni in contenitore di tecnopolimero autoestinguente, protezione IP 54

MADE IN ITALY

Secureair
Via Stroppiana, 15 - 10071 Borgaro torinese (Torino) Italy
Tel. +39 011 4502031 – Fax +39 011 47 03 927 - info@secureair.it - www.secureair.it

Dati tecnici Technical data	Modello - Model												
	100A	100B	125A	125B	150A	150B	160A	160B	200A	200B	250	315A	315B
Velocità di rotazione (rpm) Rpm speed (rpm)	1990	2530	1700	2400	2400	2470	2400	2550	2450	2550	2550	2650	2630
Livello sonoro (dBA) Noise level (dBA)	40	47	39	50	52	53	51	53	52	53	55	53	57
Tensione Tension	230V 50Hz	230V 50Hz	230V 50Hz	230V 50Hz	230V 50Hz	230V 50Hz	230V 50Hz	230V 50Hz	230V 50Hz	230V 50Hz	230V 50Hz	230V 50Hz	230V 50Hz
Potenza (kW) Power (kW)	0,06	0,06	0,07	0,07	0,06	0,08	0,07	0,11	0,08	0,15	0,18	0,18	0,29
Corrente (A) Power amps (A)	0,25	0,35	0,25	0,38	0,25	0,38	0,38	0,43	0,42	0,78	0,78	0,78	1,24
Regolatore Regulator	RV/1,5A	RV/1,5A	RV/1,5A	RV/1,5A	RV/1,5A	RV/1,5A	RV/1,5A	RV/1,5A	RV/1,5A	RV/1,5A	RV/1,5A	RV/1,5A	RV/3A
Peso netto ventilatore (kg) Fan net weight (kg)	3	3	3	3	3	5	3	5	5	5	5	8	9

		Q=m³/h - Portata - Flow												
Pt Pressione totale (mmH2O) Total pressure (mmH2O)	5	170	240	200	300	350	500	400	700	800	1000	1080	1230	1600
	10	150	200	180	250	260	400	300	600	600	950	1020	1100	1500
	15	125	170	40	200	220	320	250	500	500	900	1000	1050	1350
	20	100	140	100	160	180	280	200	420	420	800	900	1000	1300
	25	40	100	50	100	100	200	125	320	300	700	750	800	1200
	30		30		40	40	100	40	220	200	620	600	600	1050
	35						50		100	100	550	500	400	900
	40										500	400	300	600
	45										450	300	200	500
	50										400	250		400
	60										250	100		200
	70										100			

Dimensione (mm) Dimension (mm)	A	287	287	287	287	287	287	287	354	354	354	354	354	354
	Ø B	98	98	123	123	148	148	158	158	198	198	248	313	313
	Ø D	275	275	275	275	275	275	275	345	345	345	345	345	345
	D	17	17	24	24	32	32	32	24	34	34	48	48	48
	E	70	70	70	70	70	70	70	84	84	84	84	84	84
	F	242	242	242	242	242	242	242	272	272	272	272	272	272
	G	282	282	282	282	282	282	282	345	345	345	345	345	345
	H	12	12	12	12	12	12	12	12	12	12	12	12	12
	Kg	3	3	3	3	3	3	3	5,5	4	5,5	5,5	5,5	6

MADE IN ITALY

Secureair
Via Stroppiana, 15 - 10071 Borgaro torinese (Torino) Italy
Tel. +39 011 4502031 – Fax +39 011 47 03 927 - info@secureair.it - www.secureair.it

Dimensioni

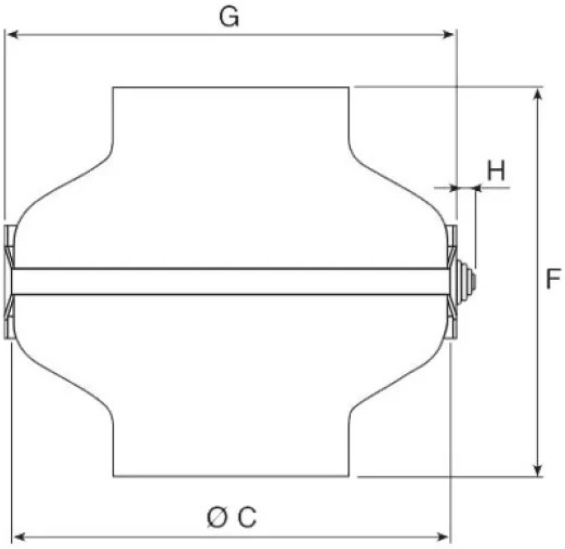

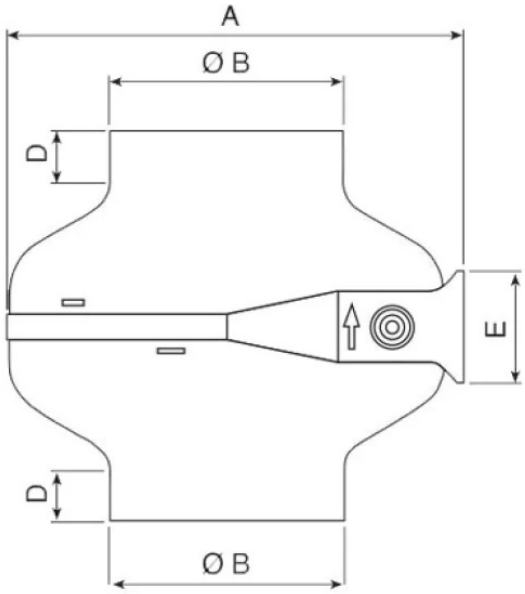

Codice	A mm	Ø B mm	D mm	E mm	G mm	H mm	Ø F mm	ØD mm
SCC00000000100A	287	98	17	70	282	12	242	275
SCC00000000100B	287	98	17	70	282	12	242	275
SCC00000000125A	287	123	24	70	282	12	242	275
SCC00000000125B	287	123	24	70	282	12	242	275
SCC00000000150A	287	148	32	70	282	12	242	275
SCC00000000150B	287	148	32	70	282	12	242	275
SCC00000000160A	287	158	32	70	282	12	242	275
SCC00000000160B	354	158	24	84	345	12	272	345
SCC00000000200A	354	198	34	84	345	12	272	345
SCC00000000200B	354	198	34	84	345	12	272	345
SCC000000000250	354	248	48	84	345	12	272	345
SCC00000000315A	354	313	48	84	345	12	272	345
SCC00000000315B	354	313	48	84	345	12	272	345

MADE IN ITALY

Secureair
Via Stroppiana, 15 - 10071 Borgaro torinese (Torino) Italy
Tel. +39 011 4502031 – Fax +39 011 47 03 927 - info@secureair.it - www.secureair.it

Dati Tecnici

Codice	Potenza kW	Liv son Db (A)	Livello rumore dB	Tensione V	RPM rpm	Corrente A	Regolatore RV	Peso netto ventilatore kg
SCC00000000100A	0,06	40	40	230	1990	0.25	1,5A	3
SCC00000000100B	0,06	47	47	230	2530	0.35	1,5A	3
SCC00000000125A	0,07	50	50	230	2400	0.38	1,5A	3
SCC00000000125B	0,07	39	39	230	1700	0.25	1,5A	3
SCC00000000150A	0,06	52	52	230	2400	0.25	1,5A	3
SCC00000000150B	0,08	53	53	230	2470	0.38	1,5A	5
SCC00000000160A	0,07	51	51	230	2400	0.38	1,5A	3
SCC00000000160B	0,11	53	53	230	2550	0.43	1,5A	5
SCC00000000200A	0,08	52	52	230	2450	0.42	1,5A	5
SCC00000000200B	230	53	53	230	2550	0.78	1,5A	5
SCC000000000250	0,18	55	55	230	2550	0.78	1,5A	5
SCC00000000315A	0,18	53	53	230	2650	0.78	1,5A	8
SCC00000000315B	0,29	57	57	230	2630	1.24	3A	9

MADE IN ITALY

Photogallery

MADE IN ITALY

Accessori correlati

Regolatore di velocità monofase per ventilatori

REGVELMONO00000

I **regolatori di velocità** sono ideali per la regolazione di **motori monofase di ventilatori** assiali o centrifughi, ad aspirazione semplice, doppia o ventilatori cassonati.

MADE IN ITALY

Prodotti correlati

MADE IN ITALY