Secureair
Via Stroppiana, 15 - 10071 Borgaro torinese (Torino) Italy
Tel. +39 011 4502031 – Fax +39 011 47 03 927 - info@secureair.it - www.secureair.it

Ventilatore industriale a soffitto a 3 pale HVLS3

COD: SLHS00000000000

Ventilatori industriali a soffitto HVLS a 3 pale.

- 3 Pale Estruse in Alluminio Anodizzato contro la Corrosione a Sezione Costante
- Motore EC Brushless Trifase Precablato provvisto di Sistema Elettronico Integrato e filtri EMC3
- Taglie con Diametri 2,4m / 3m / 3,6m
- Portate d'Aria fino a 134.271 m3/h (AMCA230-99)200
- RPM Max
- Pot. Max Ass. 0,7 kW
- Adatti per sevizio continuo S1.

MADE IN ITALY

Secureair
Via Stroppiana, 15 - 10071 Borgaro torinese (Torino) Italy
Tel. +39 011 4502031 – Fax +39 011 47 03 927 - info@secureair.it - www.secureair.it

Approfondimento

HVLS in Italiano sta per ALTA PORTATA BASSI GIRI
Sono ventilatori industriali da soffitto a grandi dimensioni che grazie alle loro caratteristiche tecniche uniche sono in grado di migliorare notevolmente il comfort estivo ed il risparmio energetico invernale. Possono muovere enormi portate d'aria e lo fanno a bassi giri. Rappresentano un'ottima alternativa ai raffrescatori perché non influiscono sul grado di umidità ambientale, creando comunque una piacevole sensazione negli operatori.

COSTRUZIONE
Struttura superiore a protezione del motore realizzata in acciaio saldato e verniciato.
Il ventilatore è dotato di:
• Calotta decorativa per coprire i cavi elettrici e le staffe per fissaggio a soffitto.
• Set cavi di sicurezza e tubolare L = 800mm in dotazione.
• Pale realizzate in alluminio EN AW 6063 T6 con trattamento anodizzato contro la corrosione.
• Terminali aerodinamici delle pale in plastica nera.
• Mozzo provvisto di anello di sicurezza.
• Coperchio estetico copri-mozzo realizzato in plastica nera.
• Disponibili in **tre taglie: da 2.400mm a 3.600mm con portate d'aria fino a 114.000m3/h.**
• Motori EC brushless trifase ad alta efficienza, specificatamente progettati per ventilatori HVLS, 200-480Vac/3ph/50/60Hz, IP65, provvisti di sistema elettronico integrato e filtri EMC.
• Adatti per sevizio continuo S1

CARATTERISTICHE E BENEFICI
• Assenza di ingranaggi e design aerodinamico a garanzia di assoluta silenziosità.
• Ottimizzazione degli impianti HVAC e riduzione delle emissioni di CO2, dei consumi e dei costi energetici.
• Comfort invernale ottenuto portando verso il basso il calore che stratifica nella parte alta degli ambienti, uniformando la temperatura ed evitando di riscaldare ulteriormente.
• Comfort estivo ottenuto mantenendo l'aria in continuo movimento eliminando fastidiose zone caldo-freddo e creando una leggera brezza che favorisce la traspirazione naturale e allontana insetti fastidiosi.
• Nessuna manutenzione ordinaria prevista.
• Struttura in acciaio a garanzia di lunga durata, resistenza e robustezza.
• Diversi sistemi previsti a garanzia della massima sicurezza (cavo di sicurezza principale rinforzato, cavi di stabilizzazione aggiuntivi, anello di sicurezza del mozzo).
• Terminali aerodinamici delle pale per ottimizzare prestazioni e comfort acustico.
• Coperchio copri-mozzo a protezione dalla polvere e per un design migliore.
• Connessioni elettriche semplificate: pre-cablato.
• Filtri EMC integrati per prevenire possibili interferenze elettromagnetiche con altri dispositivi.
• Ventilatori adatti a funzionare a temperature da 0°C a +50°C.
• Le unità sono testate in conformità ai più recenti standard AMCA a garanzia della massima affidabilità dei dati di prestazione.
• Progettate e prodotte secondo la Direttiva Macchine (MD), la Direttiva Bassa Tensione (LVD) e la Direttiva Compatibilità Elettromagnetica (EMC).

MADE IN ITALY

Secureair
Via Stroppiana, 15 - 10071 Borgaro torinese (Torino) Italy
Tel. +39 011 4502031 – Fax +39 011 47 03 927 - info@secureair.it - www.secureair.it

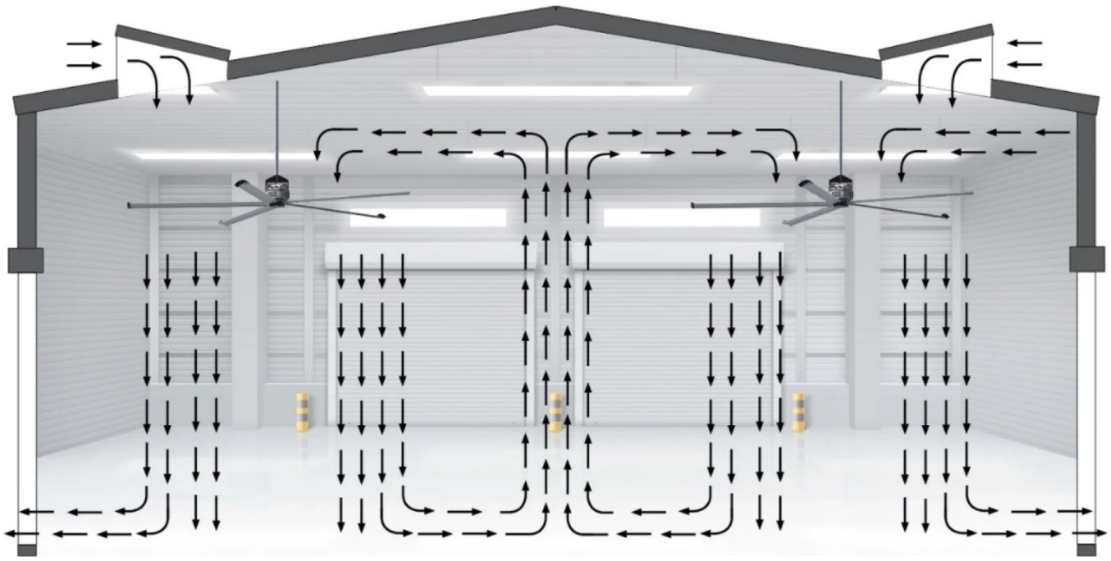

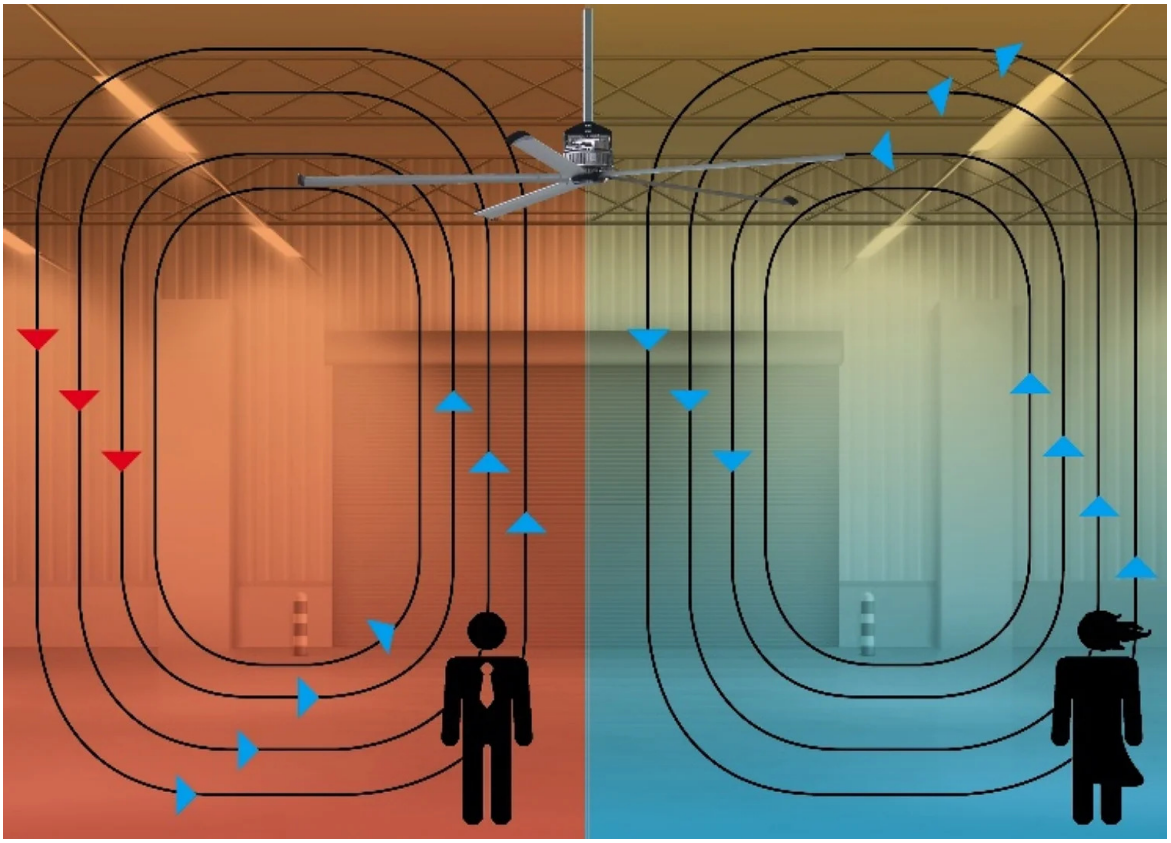

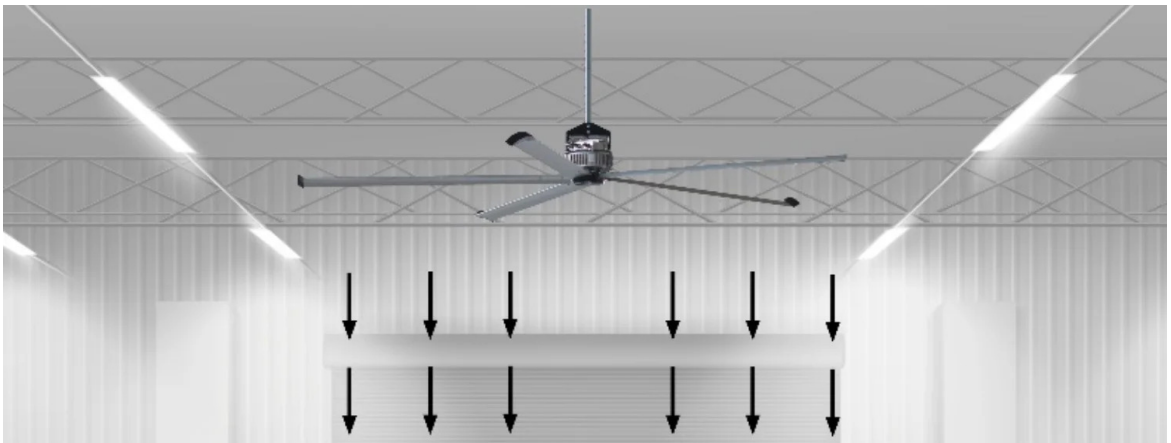

Secureair
Via Stroppiana, 15 - 10071 Borgaro torinese (Torino) Italy
Tel. +39 011 4502031 – Fax +39 011 47 03 927 - info@secureair.it - www.secureair.it

Dimensioni

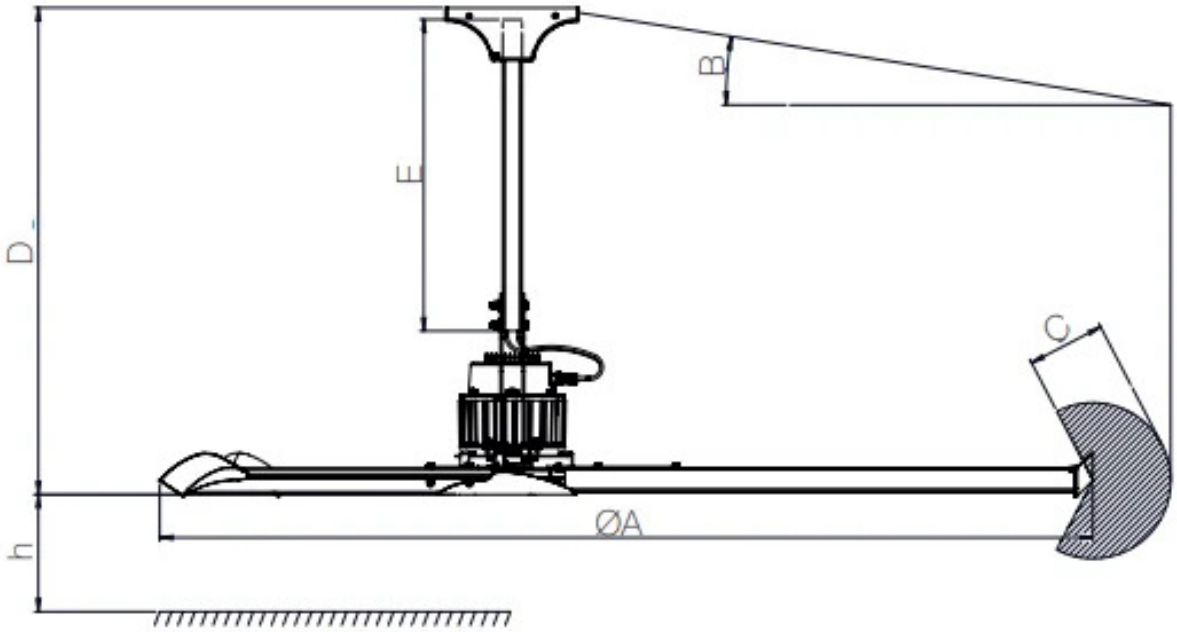

Codice	A mm	B mm	C mm	D mm	E mm	h mm
SLHS24000000000	2400	20	350	1250	800	2700
SLHS30000000000	3000	20	350	1250	800	2700
SLHS36000000000	3600	20	350	1250	800	2700

MADE IN ITALY

Secureair
Via Stroppiana, 15 - 10071 Borgaro torinese (Torino) Italy
Tel. +39 011 4502031 – Fax +39 011 47 03 927 - info@secureair.it - www.secureair.it

Dati Tecnici

Codice	Diametro mm	Potenza kW	Potenza W	Portata nominale m3 / h	Peso kg	Alimentazione Hz	Motore	RPM rpm
SLHS24000000000	2400	0,7	700	93256	62	50/60	Trifase	200
SLHS30000000000	3000	0,45	450	113921	64	50/60	Trifase	130
SLHS36000000000	3600	0,38	380	134271	67	50/60	Trifase	110

MADE IN ITALY

Secureair
Via Stroppiana, 15 - 10071 Borgaro torinese (Torino) Italy
Tel. +39 011 4502031 – Fax +39 011 47 03 927 - info@secureair.it - www.secureair.it

Photogallery

MADE IN ITALY

Prodotti correlati

Ventilatore industriale HVLS a soffitto a 5 pale APBG5S

SWHS00000000000

Ventilatore industriale HVLS a soffitto a 5 pale APBG5S

- 5 Pale Estruse in Alluminio a Profilo Sagomato
- Cono Stretto di Distribuzione Aria
- Motore EC Brushless Trifase provvisto di Sistema Elettronico Integrato e filtri EMC 3
- Taglie con Diametri 4m / 5m / 6m
- Portate d'Aria fino a 529.464 m3/h (AMCA230-99)
- 120 RPM Max
- Pot. Max Ass. 1,4 kW
- Adatti per sevizio continuo S1

Ventilatore industriale HVLS a soffitto a 5 pale APBG5

SMHS00000000000

Ventilatore industriale a soffitto a 5 pale APBG5

- 5 Pale Estruse in Alluminio Anodizzato contro la Corrosione a Sezione Costante
- Cono maggiorato di Distribuzione Aria
- Motore EC Brushless Trifase provvisto di Sistema Elettronico Integrato e filtri EMC
- 3 Taglie con Diametri 3,6m / 5,4m / 7,3m
- Portate d'Aria fino a 438.818 m3/h (AMCA230-99)
- 110 RPM Max
- Pot. Max Ass. 0,75 kW

MADE IN ITALY