Secureair
Via Stroppiana, 15 - 10071 Borgaro torinese (Torino) Italy
Tel. +39 011 4502031 – Fax +39 011 47 03 927 - info@secureair.it - www.secureair.it

Braccio aspirante da laboratorio CLAB 50/75/100mm per fissaggio a soffitto



Settori: Laboratori e medicale,

Applicazioni: Fissa

Problematiche: Fumi, Odori, Medicale

COD: CLAB50751000000

Il **braccio da laboratorio CLAB** è studiato per un'aspirazione localizzata in postazioni di lavoro in cui è richiesta elevata mobilità, ad esempio in laboratori chimici, università, scuole, industrie chimiche, farmaceutiche ed elettroniche.
NB: cappa esclusa, da selezionare tra gli accessori.

Approfondimento

L'esclusivo progetto e la qualità costruttiva garantiscono un posizionamento pratico e funzionale grazie agli snodi a frizione muniti di cuscinetti a sfera, con anello di frizione in gomma e trattamento antiattrito.
Ogni snodo presenta un unico pomolo di regolazione manuale che permette il rapido fissaggio con una sola mano.
Installazione: a soffitto
Braccio fornito montato, esclusi attacco a soffitto e cappa o bocchetta di aspirazione (vedere accessori).
Aspiratore: NO / da collegare a impianto centralizzato o a depuratore da parete
Portate di lavoro consigliata: 90 mc/h (diam. 50mm) – 190 mc/h (diam. 75 mm) - 400 mc/h (diam. 100mm).
Struttura

- Snodi in polipropilene e tubi in alluminio anodizzato.
- Serranda di regolazione a tenuta fornita di serie

Versioni disponibili a richiesta

- Montaggio a banco (serie BLAB)
- Montaggio a parete (serie HLAB)

Versione in PP (polipropilene)
Versione con snodi e tubi in polipropilene. Tutte le parti metalliche che sono in contatto con il flusso d'aria sono in acciaio inossidabile. La versione PP è utilizzata principalmente per l'evacuazione di contaminanti molto corrosivi in concentrazioni elevate, ad esempio in laboratori e nelle industrie farmaceutiche e chimiche. Quando si utilizza un braccio aspirante PP montato a soffitto, si consiglia di ordinare l'attacco a soffitto con rivestimento epossidico interno.
Versione ATEX
Snodi e tubi in polipropilene conduttivo. Tutte le parti metalliche che sono in contatto con il flusso d'aria sono in acciaio inossidabile. L'elettricità statica viene scaricata a un collegamento a terra separato. Tutte le parti portanti in acciaio sono laccate a polvere con un rivestimento conduttivo. Il prodotto soddisfa i requisiti della categoria 2 della direttiva ATEX (94/9/CE) per gas e polveri. La versione ATEX del braccio è adatto per l'estrazione di contaminanti dell'aria in aree dove i prodotti devono essere omologati ATEX, ad esempio, laboratori, industrie chimiche e petrolchimiche, nella distribuzione del gas e nelle industrie farmaceutiche e di vernici.

MADE IN ITALY

Secureair
Via Stroppiana, 15 - 10071 Borgaro torinese (Torino) Italy
Tel. +39 011 4502031 – Fax +39 011 47 03 927 - info@secureair.it - www.secureair.it

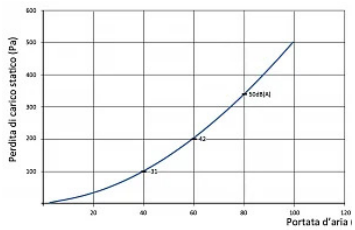

Portate e rumorosità braccio diam. 50mm

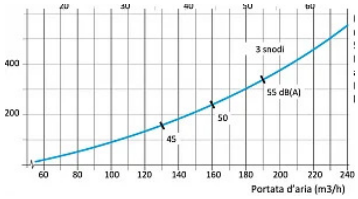

Portate e rumorosità braccio diam. 75mm



I bracci diam75 e lunghezza 1,5 e 2 m, sono forniti con pistone a gas per una migliore stabilità.
Il pistone a gas può essere usato come finecorsa in altezza, ad esempio in caso di soffitti e lampade bassi.

MADE IN ITALY

Secureair
Via Stroppiana, 15 - 10071 Borgaro torinese (Torino) Italy
Tel. +39 011 4502031 – Fax +39 011 47 03 927 - info@secureair.it - www.secureair.it

Dimensioni

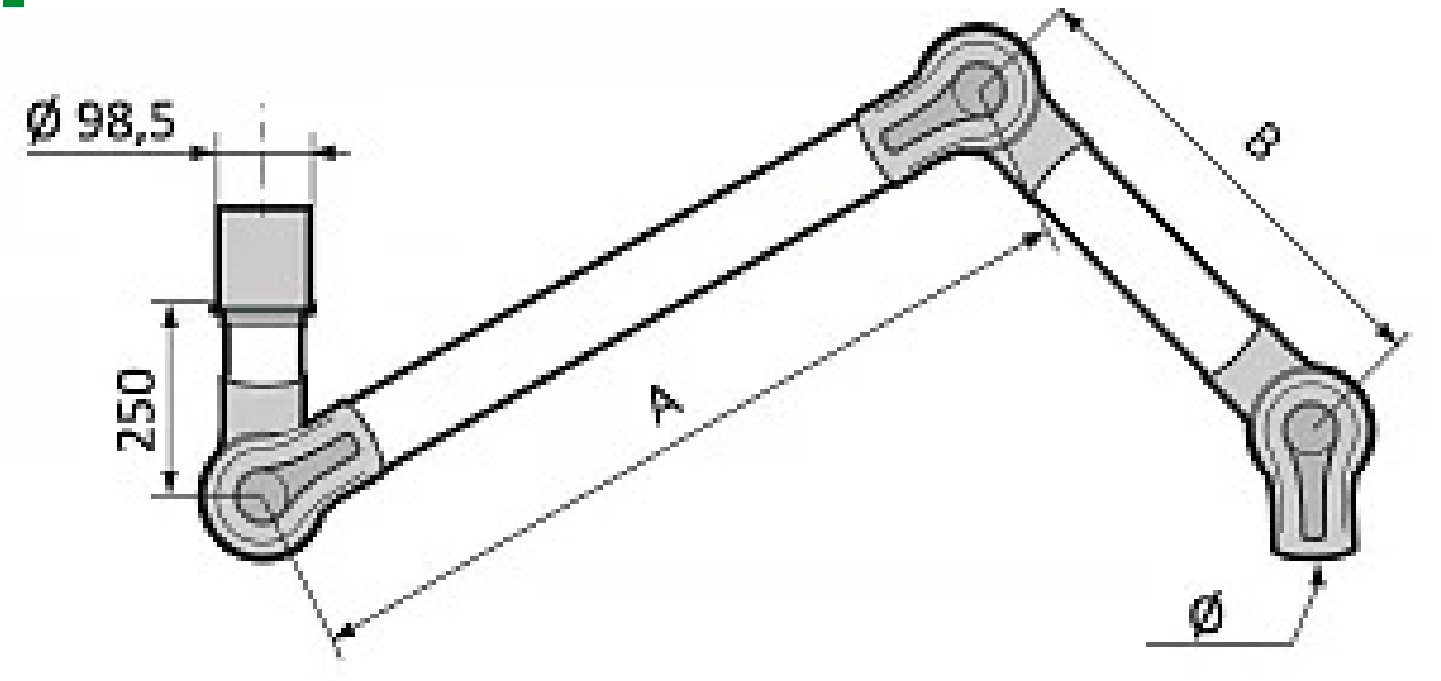

Codice	A mm	B mm	Ø C mm
CLAB50751000500	400	300	50
CLAB50751300500	550	450	50
CLAB50751500500	750	450	50
CLAB50751000750	400	300	75
CLAB751000750PP	400	300	75
CLAB50751300750	550	450	75
CLAB751300750PP	550	450	75
CLAB50751500750	750	450	75
CLAB751500750PP	750	450	75
CLAB50752000750	1000	650	75
CLAB10011500000	450	350	100
CLAB100115000PP	450	350	100
CLAB10013500000	550	450	100
CLAB100135000PP	550	450	100
CLAB10016500000	750	550	100
CLAB100165000PP	750	550	100
CLAB10019000000	1000	550	100
CLAB100190000PP	1000	550	100
CLAB10021000000	1000	750	100

MADE IN ITALY

Secureair
Via Stroppiana, 15 - 10071 Borgaro torinese (Torino) Italy
Tel. +39 011 4502031 – Fax +39 011 47 03 927 - info@secureair.it - www.secureair.it

Codice	A mm	B mm	Ø C mm
CLAB100210000PP	1000	750	100
CLAB10026500000	1300	1000	100
CLAB100265000PP	1300	1000	100

MADE IN ITALY

Secureair
Via Stroppiana, 15 - 10071 Borgaro torinese (Torino) Italy
Tel. +39 011 4502031 – Fax +39 011 47 03 927 - info@secureair.it - www.secureair.it

Dati Tecnici

Codice	Dimensioni A mm	N.Pieghe	Altezza mm	Peso kg
CLAB50751000500	400	300	50	1.5
CLAB50751300500	550	450	50	1.6
CLAB50751500500	750	450	50	1.9
CLAB50751000750	400	300	75	2.1
CLAB751000750PP	400	300	75	1.8
CLAB50751300750	550	450	75	2.5
CLAB751300750PP	550	450	75	2
CLAB50751500750	750	450	75	2.7
CLAB751500750PP	750	450	75	2.2
CLAB50752000750	1000	650	75	3.2
CLAB10011500000	450	350	100	4.5
CLAB100115000PP	450	350	100	4
CLAB10013500000	550	450	100	4.7
CLAB100135000PP	550	450	100	4.2
CLAB10016500000	750	550	100	5.8
CLAB100165000PP	750	550	100	5
CLAB10019000000	1000	550	100	6.2
CLAB100190000PP	1000	550	100	5.2
CLAB10021000000	1000	750	100	6.8
CLAB100210000PP	1000	750	100	5.7
CLAB10026500000	1300	1000	100	7.6
CLAB100265000PP	1300	1000	100	6.2

⚠ NOTA SUI DATI TECNICI

Dimensioni braccio

MADE IN ITALY

Secureair
Via Stroppiana, 15 - 10071 Borgaro torinese (Torino) Italy
Tel. +39 011 4502031 – Fax +39 011 47 03 927 - info@secureair.it - www.secureair.it

Accessori correlati



Cappa rettangolare 350×300 mm

CAPPARET3503000

Cappa aspirante trasparente rettangolare 350×300 mm per bracci B/C/H LAB 50/75mm.



Bocchetta a tubo con terminale a 45°

BOCCHETTAT45000

Bocchetta in alluminio con terminale tagliato a 45° progettata per aspirazioni ravvicinate, compatibile con bracci da laboratorio LAB, i depuratori della linea Airsafe per aerosol medicale.



Bocchetta flessibile L 600mm con terminale a 45°

BOCCHETF6004500

La bocchetta flessibile è stata progettata per offrire la massima mobilità senza compromettere l'efficacia del flusso dell'aria.



Cappa 350VX circolare trasparente a cupola diam. 350mm

CAPPA350VX00000

La cappa a cupola trasparente è adatta per i gas più leggeri con una dispersione più ampia di contaminanti, senza impedire la visibilità.



Cappa 500VX circolare trasparente a cupola diam. 500mm

CAPPA500VX00000

Cappa aspirante trasparente in versione maggiorata.



Cappa trasparente piatta 300x200mm

CAPPAPIA3002000

Cappa aspirante trasparente rettangolare 300x200mm per bracci H/B/C LAB diam 50, 75, 100mm.

MADE IN ITALY

Secureair
Via Stroppiana, 15 - 10071 Borgaro torinese (Torino) Italy
Tel. +39 011 4502031 – Fax +39 011 47 03 927 - info@secureair.it - www.secureair.it



Cappa rettangolare 570×470 mm

CAPPARET5704700

Cappa aspirante trasparente rettangolare 570×470 mm per bracci H/B/C LAB100 mm



Cappa circolare diam 250mm in alluminio laccato

CAPCIRC250ALL00

Cappa aspirante circolare diam 250mm in alluminio laccato per bracci C/H/B LAB.



Staffa a soffitto per bracci CLAB 50 e 75

SSCLAB507500000

Staffa a soffitto in alluminio, lunghezze da mm500 a mm2000 per bracci CLAB50mm.



Staffa a soffitto per bracci CLAB 100

SSCLAB100000000

Staffa a soffitto in alluminio, lunghezze da mm500 a mm2000 per bracci CLAB100mm.

MADE IN ITALY