Secureair
Via Stroppiana, 15 - 10071 Borgaro torinese (Torino) Italy
Tel. +39 011 4502031 – Fax +39 011 47 03 927 - info@secureair.it - www.secureair.it

Raccordement du tuyau d'échappement pour la cabine du mini MFP



Secteurs

Applications Fixer

Questions Fumées de COV

COD:

MFPRACSCA000000

Raccord de tuyau d'échappement pour la mini-cabine MFP : fourni avec une bride percée et des boulons pour le montage sur le toit de la cabine.
Disponible pour la mini-cabine MFP10-15-18

Aperçu

Raccord de tuyau d'échappement pour la mini-cabine MFP : nécessaire pour raccorder la mini-cabine à une ligne d'échappement externe.

MADE IN ITALY

Secureair
Via Stroppiana, 15 - 10071 Borgaro torinese (Torino) Italy
Tel. +39 011 4502031 – Fax +39 011 47 03 927 - info@secureair.it - www.secureair.it

Dimensions

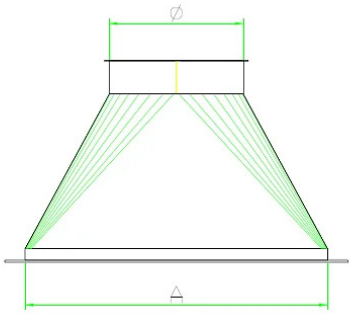

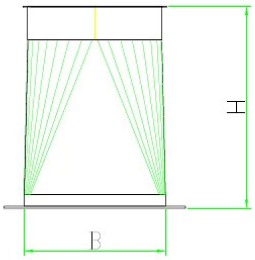

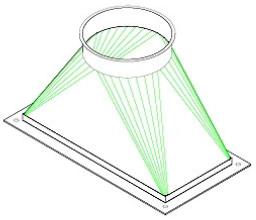

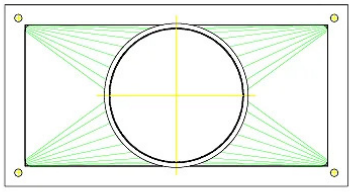

Code	A mm	B mm	H mm	Ø mm
MFPRACSCA100000	450	210	300	200
MFPRACSCA150000	450	210	300	250
MFPRACSCA180000	480	250	300	300

MADE IN ITALY

Secureair
Via Stroppiana, 15 - 10071 Borgaro torinese (Torino) Italy
Tel. +39 011 4502031 – Fax +39 011 47 03 927 - info@secureair.it - www.secureair.it

Galerie de photos





MADE IN ITALY

Secureair
Via Stroppiana, 15 - 10071 Borgaro torinese (Torino) Italy
Tel. +39 011 4502031 – Fax +39 011 47 03 927 - info@secureair.it - www.secureair.it

Produits apparentés



Cabine aspirante MFP avec filtres et aspirateur

MFP000000000000

La **mini cabine MFP** est une véritable station d'aspiration avec une surface de travail confortable, généralement utilisée pour les petits travaux de peinture, de collage, de contrôle non destructif ou d'autres activités qui nécessitent une surface de travail et une ventilation de sécurité garantie par le front d'aspiration positionné devant l'opérateur pour protéger les voies respiratoires.

MADE IN ITALY