Secureair
Via Stroppiana, 15 - 10071 Borgaro torinese (Torino) Italy
Tel. +39 011 4502031 – Fax +39 011 47 03 927 - info@secureair.it - www.secureair.it

Extensions latérales et cabines de toit galvanisées WFD

Secteurs Peinture,

Applications Fixer

Questions Fumées de COV

COD:

WFD0PLT00000000

Paire de parois latérales et toit supérieur en tôle galvanisée d'une longueur standard de 900 mm (autres dimensions sur demande) pour cabines d'aspiration de peinture et de poudre modèle WFD.

Aperçu

Les extensions latérales et inférieures sont fabriquées, comme la structure de la cabine, à partir de tôles galvanisées solides et de haute qualité, usinées à l'aide d'une poinçonneuse à commande numérique et pliées à la presse à l'aide d'une cintreuse informatisée à 6 axes. Il n'y a pas de soudures pour une durabilité maximale et une réduction de la corrosion.
Ce confinement augmente l'efficacité d'aspiration du système, car la dispersion dans l'environnement due aux courants d'air horizontaux est réduite.

MADE IN ITALY

Secureair
Via Stroppiana, 15 - 10071 Borgaro torinese (Torino) Italy
Tel. +39 011 4502031 – Fax +39 011 47 03 927 - info@secureair.it - www.secureair.it

Exemple d'installation d'une cabine de pulvérisation avec extensions et toit, avec éclairage et tableau électrique.

MADE IN ITALY

Secureair
Via Stroppiana, 15 - 10071 Borgaro torinese (Torino) Italy
Tel. +39 011 4502031 – Fax +39 011 47 03 927 - info@secureair.it - www.secureair.it

Dimensions

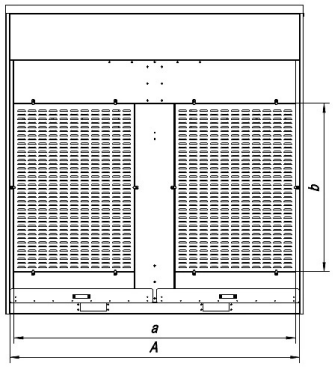

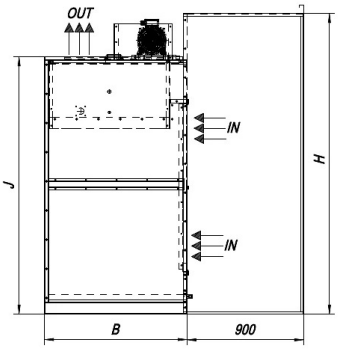

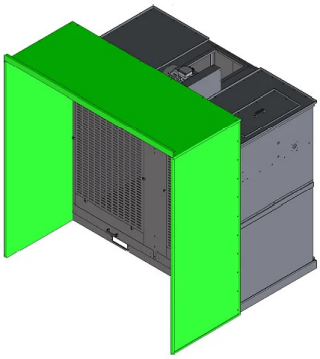

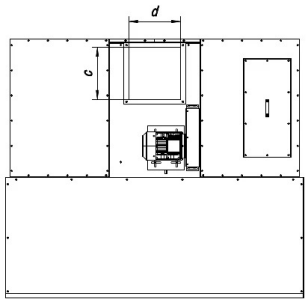

Code	A mm	a mm	B mm	b mm	c mm	d mm	H mm	J mm
WFD0PLT00000020	2250	2190	1100	1300	405	405	2320	1970
WFD0PLT00000030	3150	3090	1100	1300	505	505	2320	1970
WFD0PLT00000040	4050	3990	1100	1300	505	505	2320	1970
WFD0PLT00000050	4950	4890	1100	1300	505	505	2320	1970
WFD0PLT00000060	5850	5790	1100	1300	505	505	2320	1970

MADE IN ITALY

Produits apparentés

Mur d'extraction de fumée et de poussière WFD

WFD000000000000

La **paroi d'aspiration des fumées et des poussières WFD** est conçue pour aspirer les poussières provenant de l'usinage de grandes surfaces, du ponçage, du meulage, de l'ébarbage, etc.

Paroi aspirante WFDM pour poussières de marbre, pierre ou agrégats

WFDM00000000000

La paroi aspirante **WFDM** avec filtration intégrée est la solution idéale pour l'aspiration et la filtration à 99% des poussières générées par le traitement manuel à sec du marbre, de la pierre ou d'autres matériaux inertes. Grâce à sa conception en forme d'armoire, il est facile à installer et garantit la santé des opérateurs en les protégeant, ainsi que l'environnement de travail, des poussières volatiles, qui sont aspirées par l'avant à travers des ouvertures spécialement conçues à hauteur de travail.

MADE IN ITALY