Secureair
Via Stroppiana, 15 - 10071 Borgaro torinese (Torino) Italy
Tel. +39 011 4502031 – Fax +39 011 47 03 927 - info@secureair.it - www.secureair.it

Ventilateurs centrifuges industriels SVF

Secteurs Composants de l'usine, Gaz d'échappement, Soudage, Ventilation, Broyage,

Applications Fixer

Questions Odeurs, Gaz d'échappement, Fumées, Poudres

COD: SVF000000000000

Ventilateurs centrifuges industriels de la série SVF avec roue courbée vers l'arrière

MADE IN ITALY

Secureair
Via Stroppiana, 15 - 10071 Borgaro torinese (Torino) Italy
Tel. +39 011 4502031 – Fax +39 011 47 03 927 - info@secureair.it - www.secureair.it

Aperçu

Les ventilateurs centrifuges industriels à pales inversées de la série SVF sont ainsi conçus :
- vis sans fin en acier équipée de raccords à bride sur les bouches d'aspiration et de refoulement, avec structure entièrement électrosoudée et peinte à la poudre de couleur bleue
- support pour le groupe moteur-roue relié à la vis sans fin avec plaque boulonnée pour l'extraction rapide de la roue en cas d'entretien et pied de support
- roue en acier électrosoudé, équilibrée statiquement et dynamiquement avec moyeu en fonte et pales plates à marche arrière
- moteur électrique adapté au montage à l'extérieur, pouvant être commandé par un inverseur triphasé.

Ils sont disponibles en stock en 6 tailles de 250 à 450, toutes avec des moteurs à 2 pôles, mais ils sont également disponibles jusqu'à un diamètre de 1000 avec des moteurs à 4 ou 6 pôles.

Application

Pour l'aspiration et le transport d'air propre ou poussiéreux, avec des débits faibles à moyens et des pressions moyennes, même d'air contenant de faibles quantités de sciure, de copeaux divers, de matériaux granulaires, à l'exception des matériaux filamenteux. Dans le programme SECURAIR®, ils sont utilisés, par exemple, pour l'aspiration à partir de bras autoportants (lorsqu'ils ne sont pas déjà équipés d'un aspirateur intégré) ou pour réaliser des aspirations avec des hottes industrielles ; en outre, les **ventilateurs centrifuges** peuvent être complétés par une série d'accessoires SECUREAIR (la photo du produit se réfère à la version complète avec tous les accessoires) conçus pour faciliter leur installation :
- les raccords circulaires sur l'aspiration et le refoulement résolvent le problème du raccordement des ventilateurs aux tuyaux de l'installation
- châssis de base galvanisé pour une installation au sol, équipé d'amortisseurs pour réduire les vibrations transmises
- support en acier galvanisé pour fixation murale, équipé d'amortisseurs pour réduire les vibrations transmises
- des joints antivibratoires sur l'aspiration et le refoulement, pour réduire les vibrations transmises aux tuyaux de l'installation

Nous rappelons que lors de la commande **de tous les ventilateurs centrifuges, il est nécessaire de déterminer le sens de rotation de la roue**, également appelé « orientation ». En regardant le ventilateur du côté du moteur électrique, les positions possibles de la bouche de refoulement d'air sont définies, conformément aux normes internationales, par un code alphanumérique dans lequel la partie littérale (RD - droite ou LG - gauche) indique le sens de rotation de la roue et la partie numérique indique l'angle en degrés de sortie du flux d'air de la bouche de refoulement.
Il existe 16 orientations possibles, 8 dans le sens horaire (RD) et 8 dans le sens antihoraire (LG), en rappelant que le sens de rotation est défini, dans un ventilateur centrifuge, en regardant le ventilateur du côté du moteur.
Le choix de l'orientation est déterminant pour que le ventilateur fonctionne avec une efficacité maximale et pour éviter les turbulences dans les tuyaux.
Notre bureau technique est à votre disposition pour vous aider à faire le bon choix.

MADE IN ITALY

Secureair
Via Stroppiana, 15 - 10071 Borgaro torinese (Torino) Italy
Tel. +39 011 4502031 – Fax +39 011 47 03 927 - info@secureair.it - www.secureair.it

Rotazione RD vista lato motore Rotation RD motor side view	Forma Form	Rotazione LG vista lato motore Rotation LG motor side view
	0°	
	45°	
	90°	
	135°	
	270°	
	315°	

MADE IN ITALY

Secureair
Via Stroppiana, 15 - 10071 Borgaro torinese (Torino) Italy
Tel. +39 011 4502031 – Fax +39 011 47 03 927 - info@secureair.it - www.secureair.it

Dimensions

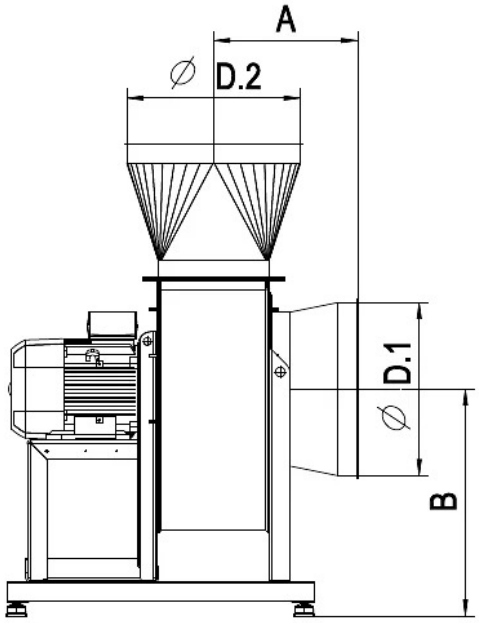

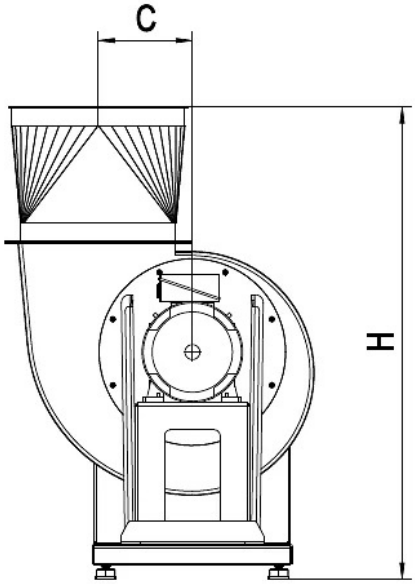

Code	A mm	B mm	C mm	H mm	I mm	Ø M mm	Ø R mm	ØD1 mm	ØD2 mm	H1 mm	H2 mm	● mm	J mm	Ø mm
SVF250203700000	245	375	149	920	121	195	26	250	250	195	315	48	203	205
SVF280205500000	255	435	172	985	121	195	26	300	300	195	375	48	203	228
SVF310201100000	275	475	196	1050	121	217	48	350	350	225	400	48	203	255
SVF350202200000	355	526	216	1130	133	251	60	400	400	255	450	58	234	285
SVF400200400000	375	589	245	1225	197	283	52	450	450	285	500	34	289	320
SVF450207500000	390	652	275	1325	237	345	64	520	520	320	560	44	337	360

MADE IN ITALY

Secureair
Via Stroppiana, 15 - 10071 Borgaro torinese (Torino) Italy
Tel. +39 011 4502031 – Fax +39 011 47 03 927 - info@secureair.it - www.secureair.it

Données techniques

Code	Puissance kW	Pression utile Pa	Poids kg	Q max mc/h	RPM rpm
SVF250203700000	0,37	860	26	1080	2820
SVF280205500000	0,55	1140	30	1440	2820
SVF310201100000	1,1	1520	42	2160	2820
SVF350202200000	2,2	1960	62	2880	2820
SVF400200400000	4	2510	90	4320	2820
SVF450207500000	7,5	3290	107	8000	2820

MADE IN ITALY

Secureair
Via Stroppiana, 15 - 10071 Borgaro torinese (Torino) Italy
Tel. +39 011 4502031 – Fax +39 011 47 03 927 - info@secureair.it - www.secureair.it

Accessoires associés

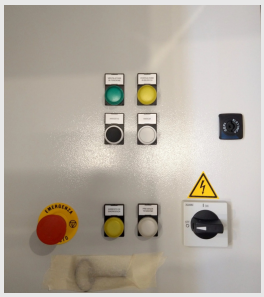

Tableau électrique pour le démarrage du ventilateur

QED000000000000

Tableau industriel avec démarrage direct et étoile-triangle, pour le démarrage et la protection des moteurs de ventilateurs avec alimentation 3F+E 400Vac 50/60Hz.

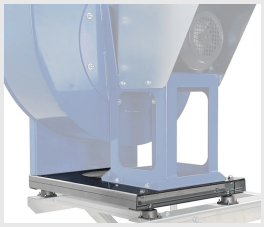

Base de ventilateur centrifuge SVM-R-F

SVMRF000000BSV0

Cadre de base robuste en acier galvanisé, **conçu et construit pour supporter les ventilateurs centrifuges de la série SVM-R-F**.

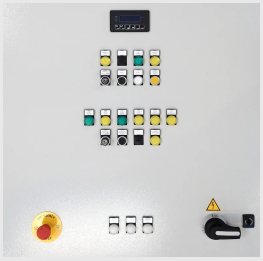

Armoire électrique avec inverseur pour la commande des ventilateurs

QEI000000000000

Tableau de distribution industriel complet avec onduleur triphasé et terminal de commande à distance avec écran LCD, commande marche/arrêt, régulation de fréquence, surveillance et réinitialisation des alarmes.

Support mural pour ventilateurs centrifuges SVM-R-F

SVMRF000000SPV0

Support robuste en acier galvanisé **dimensionné pour le montage mural des ventilateurs de la série SVM-R-F**, équipé d'amortisseurs pour réduire les vibrations transmises par le ventilateur.

MADE IN ITALY

Paire de raccords pour ventilateurs centrifuges SVM-R-F

SVMRF000000RAP0

Paire de raccords circulaires en acier galvanisé, équipés de brides avec trous de fixation à l'aspiration et à la sortie du ventilateur et d'un bord préparé pour le collier du côté de la fixation de la tuyauterie du système.

Raccord de compression circulaire pour les ventilateurs SVM-R-F

SVMRF000000RPR0

Raccord circulaire en acier galvanisé, équipé d'une bride avec des trous pour la fixation au refoulement du ventilateur et d'un bourrelet pré-percé pour le collier du côté de la fixation de la tuyauterie du système.

Couvercle de moteur pour les ventilateurs SVM-R-F

SVMRF000000CMT0

Couvercle de moteur en acier galvanisé, muni de trous pour la fixation au ventilateur.

Joint amortisseur de vibrations à enfoncer pour les ventilateurs SVM-R-F

SVMRF000000GAP0

Joint antivibratoire circulaire **à fixer sur le raccord de refoulement du ventilateur**, en tissu de caoutchouc industriel, complet avec bordures préparées et colliers de fixation.

MADE IN ITALY

Joint antivibratoire d'aspiration pour les ventilateurs SVM-R-F

SVMRF000000GAS0

Joint antivibratoire circulaire **à fixer sur le raccord d'entrée du ventilateur**, en caoutchouc industriel goudronné, complet avec bordures préparées et colliers de fixation.

Connecteur d'aspiration circulaire pour les ventilateurs SVM-R-F

SVMRF000000RAS0

Raccord d'aspiration circulaire pour ventilateurs SVM-R-F en acier galvanisé, équipé d'une bride avec des trous pour la fixation à l'entrée du ventilateur et d'un bourrelet pré-percé pour le collier du côté de la fixation de la tuyauterie du système.

MADE IN ITALY

Produits apparentés

Ventilateurs centrifuges industriels SVM

SVM000000000000

Ventilateurs centrifuges industriels de la série SVM avec aubes inclinées vers l'arrière

Ventilateurs centrifuges industriels SVR

SVR000000000000

Ventilateurs centrifuges industriels de la série SVR avec roue courbée vers l'arrière

MADE IN ITALY