Secureair
Via Stroppiana, 15 - 10071 Borgaro torinese (Torino) Italy
Tel. +39 011 4502031 – Fax +39 011 47 03 927 - info@secureair.it - www.secureair.it

WFPE paroi d'entrée sans ventilateur, pour systèmes centralisés

Secteurs Peinture,

Applications Fixer

Questions Fumées de COV, Odeurs

COD:

WFPE00000000000

Les murs aspirants WFPE sont conçus pour être raccordés à un système d'extraction avec ventilateur externe. Elles sont équipées d'une filtration sèche et, grâce à leur géométrie, forment un front d'aspiration à vitesse constante afin de capter les polluants produits par des opérations telles que la peinture, le revêtement de résine et le collage.

Aperçu

Version WFPN

Cette version est livrée complète avec

- Préfiltre inertiel en carton Andreae® eff 98%
- Filtres d'arrêt de peinture en fibre de verre
- Préparation pour charbon actif

Construction de l'appareil

La structure et les panneaux sont fabriqués en tôle galvanisée robuste de haute qualité, usinée à l'aide d'une poinçonneuse à commande numérique et pliée à la presse à l'aide d'une cintreuse informatisée à 6 axes. Il n'y a pas de soudures pour une durabilité maximale et une réduction de la corrosion. Tous les panneaux sont scellés avec des produits d'étanchéité à base de silicone et assemblés à l'aide de boulons à haute résistance.

L'enceinte murale forme une armoire à succion avec le premier voile d'aspiration incliné : cette solution est conçue pour optimiser l'aspiration sur toute la surface frontale.

Application pratique - conseils d'experts

Cette version n'est pas équipée d'un ventilateur d'extraction, elle doit donc être installée à l'intérieur d'un système d'extraction ou avec un ventilateur d'extraction externe. L'application idéale est l'installation murale de la cabine, l'opérateur et la zone de travail étant placés le plus près possible de la façade d'aspiration. Les extensions latérales et les extensions de toit sont fortement recommandées afin de protéger la zone d'application des courants d'air latéraux qui neutraliseraient la capacité d'aspiration de la paroi de la cabine.

Accessoires disponibles

- Plafonniers
- Charbon actif dans les panneaux
- Silencieux d'échappement
- Tuyauterie et cheminée
- Extensions latérales et de toit
- Ventilateur centrifuge

D'autres versions sont également disponibles, complètes avec ventilateur, tableau électrique, éclairage et charbon actif, voir catégorie de référence.

MADE IN ITALY

Secureair
Via Stroppiana, 15 - 10071 Borgaro torinese (Torino) Italy
Tel. +39 011 4502031 – Fax +39 011 47 03 927 - info@secureair.it - www.secureair.it

Dimensions

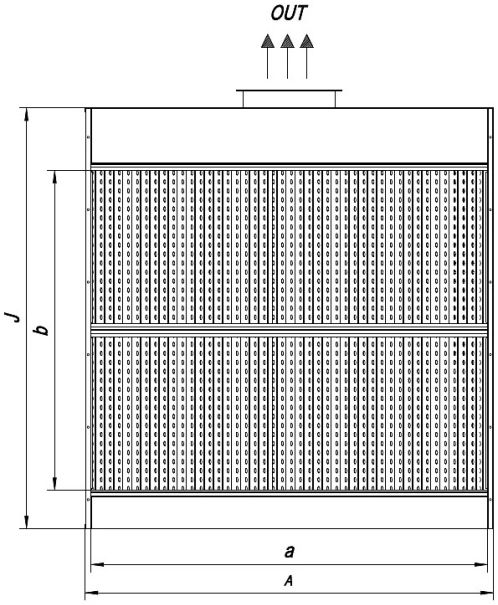

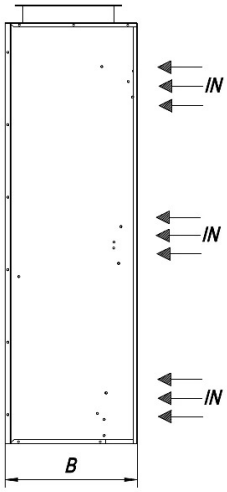

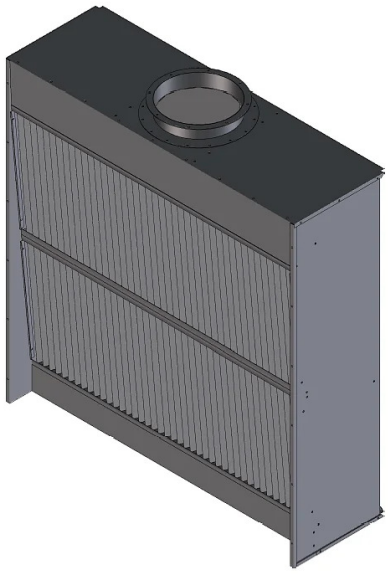

Code	A mm	a mm	B mm	b mm	j mm
WFPE20000000000	2250	2190	730	1840	2320
WFPE30000000000	3150	3090	730	1840	2320
WFPE40000000000	4050	3990	730	1840	2320
WFPE50000000000	4950	4890	730	1840	3220

MADE IN ITALY

Secureair
Via Stroppiana, 15 - 10071 Borgaro torinese (Torino) Italy
Tel. +39 011 4502031 – Fax +39 011 47 03 927 - info@secureair.it - www.secureair.it

Données techniques

Code	Puissance kW	Débit nominal m3 / h	Pression utile Pa	Diamètre du tuyau mm
WFPE20000000000	1,5	8000	300	500
WFPE30000000000	2,2	12000	300	630
WFPE40000000000	3	16000	300	710
WFPE50000000000	4	20000	300	810

MADE IN ITALY

Secureair
Via Stroppiana, 15 - 10071 Borgaro torinese (Torino) Italy
Tel. +39 011 4502031 – Fax +39 011 47 03 927 - info@secureair.it - www.secureair.it

Données techniques

Code	Aspirateur	Filtre de phase 1	Filtre de phase 2
WFPE00000000000	1400 RPM	Filtre en carton Andreae eff.98%	Filtres en fibre de verre résistant à la peinture

MADE IN ITALY

Secureair
Via Stroppiana, 15 - 10071 Borgaro torinese (Torino) Italy
Tel. +39 011 4502031 – Fax +39 011 47 03 927 - info@secureair.it - www.secureair.it

Produits apparentés

Paroi d'aspiration de la cabine de pulvérisation WFPN

WFPN00000000000

Les **cabines de pulvérisation WFPN** sont équipées d'une filtration sèche et d'une aspiration intégrées et, grâce à leur géométrie, forment un front d'aspiration à vitesse constante pour capturer les polluants produits par des opérations telles que la peinture, le revêtement de résine, le collage et tous les traitements professionnels qui génèrent une surpulvérisation de l'application.

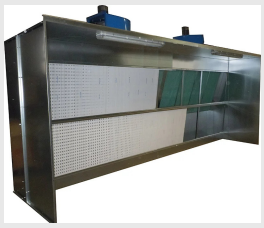

Paroi d'aspiration de la cabine de pulvérisation WFPL avec charbon actif

WFPL00000000000

Les **cabines de peinture sèche WFPL** en version murale sont équipées de filtres et d'unités d'aspiration intégrés et, grâce à leur géométrie, forment un front d'aspiration à vitesse constante afin de capturer les fumées produites par des opérations telles que la peinture, le revêtement de résine, le collage et tous les traitements professionnels qui génèrent des fumées non poussiéreuses et de l'overspray.

MADE IN ITALY