Secureair
Via Stroppiana, 15 - 10071 Borgaro torinese (Torino) Italy
Tel. +39 011 4502031 – Fax +39 011 47 03 927 - info@secureair.it - www.secureair.it

Paroi d'aspiration de la cabine de pulvérisation WFPN

Secteurs Peinture,

Applications Fixer

Questions Fumées de COV

COD:

WFPN00000000000

Les **cabines de pulvérisation WFPN** sont équipées d'une filtration sèche et d'une aspiration intégrées et, grâce à leur géométrie, forment un front d'aspiration à vitesse constante pour capturer les polluants produits par des opérations telles que la peinture, le revêtement de résine, le collage et tous les traitements professionnels qui génèrent une surpulvérisation de l'application.

Aperçu

Version WFPN

Cette version est livrée complète avec :

- Aspirateur industriel 1400 RPM
- Pré-filtre en carton Andreae® eff 98% d'inertie
- Filtres d'arrêt de peinture en fibre de verre
- préparation pour charbon actif

Construction de l'appareil

La structure et les panneaux sont réalisés en tôle galvanisée résistante et de haute qualité, usinée à l'aide d'une poinçonneuse à commande numérique et pliée à la presse à l'aide d'une cintreuse informatisée à 6 axes. Il n'y a pas de soudures pour une durabilité maximale et une réduction des phénomènes de corrosion. Tous les panneaux sont scellés avec des produits d'étanchéité à base de silicone et assemblés à l'aide de boulons à haute résistance.

La paroi de la cabine forme une armoire d'aspiration avec le premier voile d'aspiration incliné : cette solution est conçue pour optimiser l'aspiration sur toute la surface frontale.

Application pratique - conseils d'experts

L'application idéale est l'installation murale de l'enceinte, l'opérateur et la zone de travail étant placés le plus près possible de la façade d'aspiration. Les extensions latérales et de toit sont fortement recommandées afin de protéger la zone d'application des courants d'air latéraux qui annuleraient la capacité d'aspiration de la paroi de la cabine.

Accessoires disponibles

- Plafonniers
- Panneau électrique
- Charbon actif dans les panneaux
- Silencieux d'échappement
- Tuyauterie et cheminée
- Parois latérales et extensions de toit
- Composants ATEX Zone 22 3D

D'autres versions sont également disponibles avec panneau de contrôle, éclairage et charbon actif, voir la catégorie de référence.

MADE IN ITALY

Secureair
Via Stroppiana, 15 - 10071 Borgaro torinese (Torino) Italy
Tel. +39 011 4502031 – Fax +39 011 47 03 927 - info@secureair.it - www.secureair.it

Exemple d'installation d'une cabine de pulvérisation avec extensions et toit, avec éclairage et panneau de commande

MADE IN ITALY

Secureair
Via Stroppiana, 15 - 10071 Borgaro torinese (Torino) Italy
Tel. +39 011 4502031 – Fax +39 011 47 03 927 - info@secureair.it - www.secureair.it

Dimensions

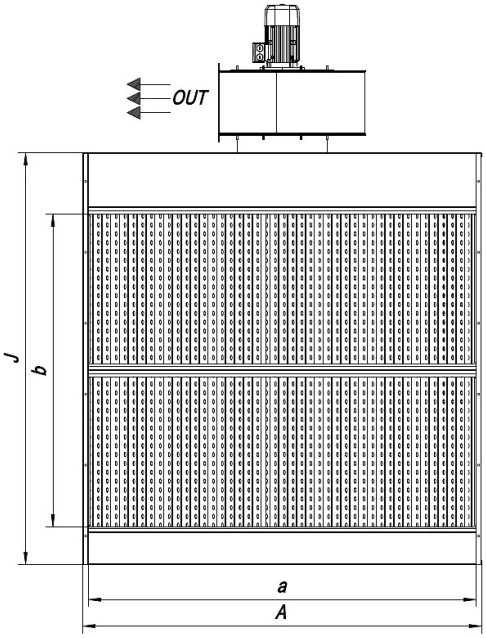

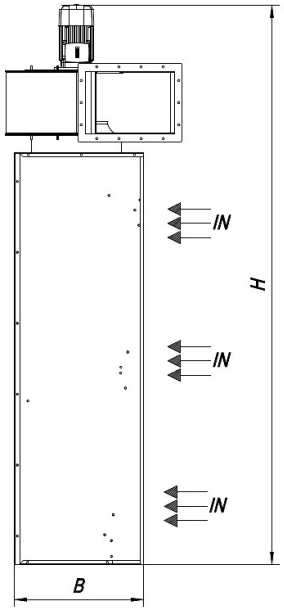

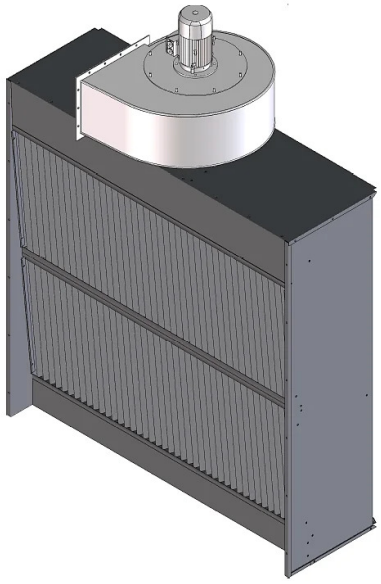

Code	A mm	a mm	B mm	b mm	H mm	j mm
WFPN20000000000	2250	2190	730	1840	3240	2320
WFPN30000000000	3150	3090	730	1840	3240	2320
WFPN40000000000	4050	3990	730	1840	3240	2320
WFPN50000000000	4950	4890	730	1840	3240	3220

MADE IN ITALY

Secureair
Via Stroppiana, 15 - 10071 Borgaro torinese (Torino) Italy
Tel. +39 011 4502031 – Fax +39 011 47 03 927 - info@secureair.it - www.secureair.it

Données techniques

Code	Puissance kW	Débit nominal m3 / h	Pression utile Pa	Diamètre du tuyau mm
WFPN20000000000	1,5	8000	300	500
WFPN30000000000	2,2	12000	300	630
WFPN40000000000	3	16000	300	710
WFPN50000000000	4	20000	300	810

MADE IN ITALY

Secureair
Via Stroppiana, 15 - 10071 Borgaro torinese (Torino) Italy
Tel. +39 011 4502031 – Fax +39 011 47 03 927 - info@secureair.it - www.secureair.it

Données techniques

Code	Aspirateur	Filtre de phase 1	Filtre de phase 2
WFPN00000000000	1400 RPM	Filtre en carton Andreae eff.98%	Filtres en fibre de verre résistant à la peinture

MADE IN ITALY

Secureair
Via Stroppiana, 15 - 10071 Borgaro torinese (Torino) Italy
Tel. +39 011 4502031 – Fax +39 011 47 03 927 - info@secureair.it - www.secureair.it

Galerie de photos

MADE IN ITALY

Secureair
Via Stroppiana, 15 - 10071 Borgaro torinese (Torino) Italy
Tel. +39 011 4502031 – Fax +39 011 47 03 927 - info@secureair.it - www.secureair.it

Accessoires associés

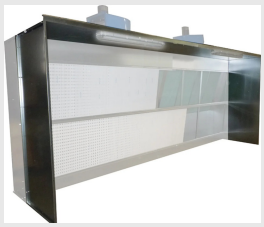

Extensions latérales et de toit galvanisées Cabines WF

WFP0PLT00000000

Paire de parois latérales et toit supérieur en tôle galvanisée d'une longueur standard de 900 mm (autres dimensions sur demande) pour les cabines d'aspiration de peinture et de poudre du modèle WF.

kit ATEX pour les parois d'aspiration WFPN

WFPNKITEX000000

Composants ATEX pour parois d'aspiration modèle WFPN.

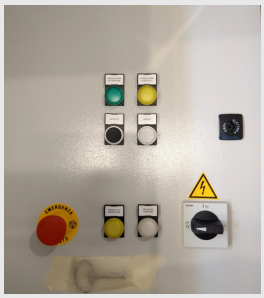

Tableau électrique pour cabines de peinture

QED00000000CABV

Tableau électrique pour démarrage, protection et gestion des lumières des cabines séries MFP et WFP avec alimentation TRIPHASÉE.

MADE IN ITALY

Produits apparentés

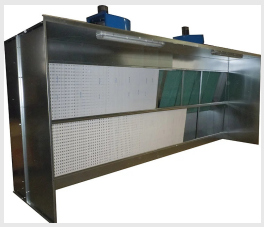

Paroi d'aspiration de la cabine de pulvérisation WFPL avec charbon actif

WFPL00000000000

Les **cabines de peinture sèche WFPL** en version murale sont équipées de filtres et d'unités d'aspiration intégrés et, grâce à leur géométrie, forment un front d'aspiration à vitesse constante afin de capturer les fumées produites par des opérations telles que la peinture, le revêtement de résine, le collage et tous les traitements professionnels qui génèrent des fumées non poussiéreuses et de l'overspray.

MADE IN ITALY