Secureair
Via Stroppiana, 15 - 10071 Borgaro torinese (Torino) Italy
Tel. +39 011 4502031 – Fax +39 011 47 03 927 - info@secureair.it - www.secureair.it

Parete aspirante cabina di verniciatura WFPN

Settori: Verniciatura,

Applicazioni: Fissa

Problematiche: Esalazioni COV

COD:

WFPN00000000000

Le **cabine di verniciatura WFPN** sono dotate filtrazione a secco ed aspiratore integrati e grazie alla loro geometria formano un fronte aspirante a velocità costante in modo da captare gli inquinanti prodotti da operazioni come la verniciatura, la resinatura, gli incollaggi e in tutti quei trattamenti professionali che generano overspray di applicazione.

Approfondimento

Versione WFPN

Questa versione è fornita completa di:

- Aspiratore industriale 1400 RPM
- Pre-filtro inerziale in cartone Andreae® eff 98%
- Filtri paint-stop in fibra di vetro
- predisposizione per carbone attivo

Costruzione

Struttura e pannelli sono realizzati in robusta lamiera zincata di prima scelta, lavorati con punzonatrice a controllo numerico e presso-piegati con piegatrice a 6 assi computerizzata. Non sono presenti saldature per la massima durata nel tempo e la riduzione dei fenomeni di corrosione. Tutti i pannelli sono guarniti con sigillanti siliconici ed imbullonati tra loro con bulloni ad alta resistenza.

La cabina parete forma un armadio aspirante con il primo velo aspirante inclinato: questa soluzione è studiata per ottimizzare l'aspirazione su tutta la superficie frontale.

Applicazione pratica - consigli dell'esperto

L'utilizzo ideale è l'installazione a parete della cabina, con conseguente posizionamento dell'operatore e dell'area di lavoro il più vicino possibile al fronte aspirante. Sono fortemente consigliati prolunghe laterali e tetto, in modo da proteggere la zona di applicazione da correnti d'aria laterali che contrasterebbero la capacità di aspirazione della parete cabina aspirante.

Accessori disponibili

- Plafoniere illuminazione
- Quadro elettrico
- Carboni attivi in pannelli
- Silenziatore di scarico
- Tubazioni e camino
- Prolunghe per pareti laterali e tetto
- Componenti ATEX zona 22 3D

Sono disponibili altre versioni complete anche di quadro elettrico, plafoniere di illuminazione e carboni attivi, vedere la categoria di riferimento.

MADE IN ITALY

Secureair
Via Stroppiana, 15 - 10071 Borgaro torinese (Torino) Italy
Tel. +39 011 4502031 – Fax +39 011 47 03 927 - info@secureair.it - www.secureair.it

Esempio di installazione cabina di verniciatura con prolunghe e tetto, in versione completa di luci e quadro elettrico

MADE IN ITALY

Secureair
Via Stroppiana, 15 - 10071 Borgaro torinese (Torino) Italy
Tel. +39 011 4502031 – Fax +39 011 47 03 927 - info@secureair.it - www.secureair.it

Dimensioni

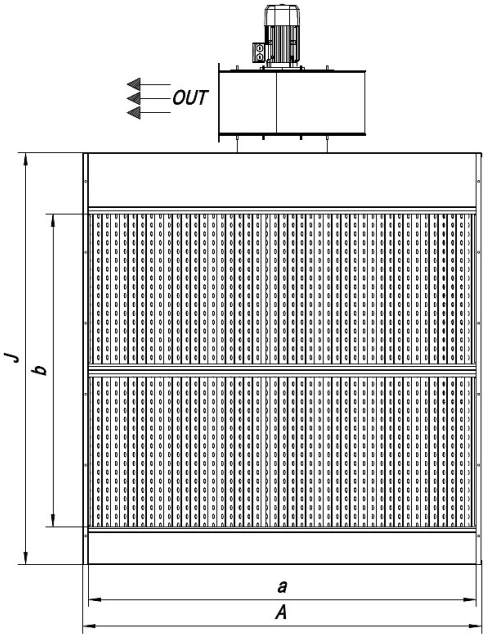

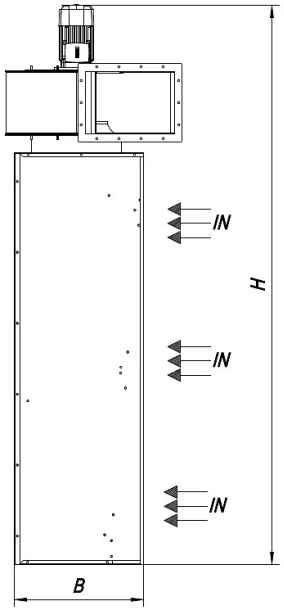

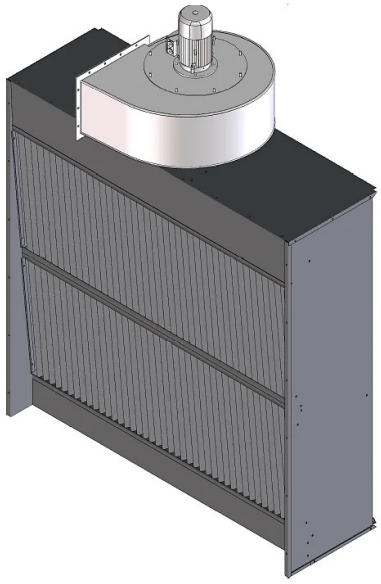

Codice	A mm	a mm	B mm	b mm	H mm	j mm
WFPN20000000000	2250	2190	730	1840	3240	2320
WFPN30000000000	3150	3090	730	1840	3240	2320
WFPN40000000000	4050	3990	730	1840	3240	2320
WFPN50000000000	4950	4890	730	1840	3240	3220

MADE IN ITALY

Secureair
Via Stroppiana, 15 - 10071 Borgaro torinese (Torino) Italy
Tel. +39 011 4502031 – Fax +39 011 47 03 927 - info@secureair.it - www.secureair.it

Dati Tecnici

Codice	Potenza kW	Portata nominale m3 / h	Pressione utile Pa	Diametro tubazione mm
WFPN20000000000	1,5	8000	300	500
WFPN30000000000	2,2	12000	300	630
WFPN40000000000	3	16000	300	710
WFPN50000000000	4	20000	300	810

MADE IN ITALY

Secureair
Via Stroppiana, 15 - 10071 Borgaro torinese (Torino) Italy
Tel. +39 011 4502031 – Fax +39 011 47 03 927 - info@secureair.it - www.secureair.it

Dati Tecnici

Codice	Aspiratore	Filtro stadio 1	Filtro stadio 2
WFPN00000000000	1400 RPM	Filtro in cartone Andreae eff.98%	Filtri paint-stop in fibra di vetro

MADE IN ITALY

Photogallery

MADE IN ITALY

Secureair
Via Stroppiana, 15 - 10071 Borgaro torinese (Torino) Italy
Tel. +39 011 4502031 – Fax +39 011 47 03 927 - info@secureair.it - www.secureair.it

Accessori correlati

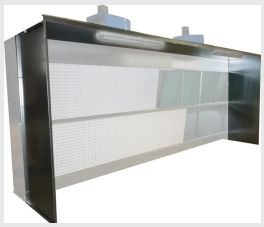

Prolunghe laterali zincate e tetto cabine WF

WFP0PLT00000000

Coppia di pareti laterali e tetto superiore realizzate in lamiera zincata con lunghezza standard 900mm (altre misure a scelta) per le cabine pareti aspiranti verniciatura e polveri modello WF.

kit ATEX per pareti aspiranti WFPN

WFPNKITEX000000

Componenti ATEX per pareti aspiranti modello WFPN.

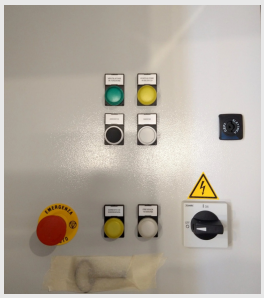

Quadro elettrico per cabine di verniciatura

QED00000000CABV

Quadro elettrico per avviamento, protezione e gestione luci cabine serie MFP e WFP con alimentazione TRIFASE.

MADE IN ITALY

Prodotti correlati

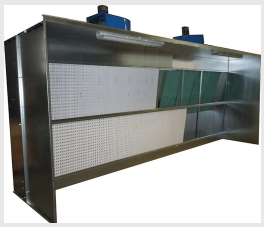

Parete aspirante cabina di verniciatura WFPL con carboni attivi

WFPL00000000000

Le **cabine di verniciatura a secco WFPL** in esecuzione da parete, sono dotate filtri ed aspiratore integrati e grazie alla loro geometria formano un fronte aspirante a velocità costante in modo da captare le esalazioni prodotte da operazioni come la verniciatura, la resinatura, gli incollaggi e in tutti quei trattamenti professionali che generano esalazioni non polverose e gli overspray.

MADE IN ITALY