Secureair
Via Stroppiana, 15 - 10071 Borgaro torinese (Torino) Italy
Tel. +39 011 4502031 – Fax +39 011 47 03 927 - info@secureair.it - www.secureair.it

Ventilateurs centrifuges industriels SVR

Secteurs Composants de l'usine, Gaz d'échappement, Soudage, Ventilation, Broyage,

Applications Fixer

Questions Odeurs, Gaz d'échappement, Fumées, Poudres

COD: SVR000000000000

Ventilateurs centrifuges industriels de la série SVR avec roue courbée vers l'arrière

Aperçu

Les**ventilateurs centrifuges industriels avec roue à aubes arrière de la série SVR** sont fabriqués comme suit
- volute en acier équipée de raccords à brides sur les orifices d'aspiration et de refoulement, avec une structure entièrement électrosoudée et recouverte de poudre bleue
- chaise pour le support de l'unité moteur-roue reliée à la vis sans fin avec plaque boulonnée pour l'extraction rapide de la roue en cas de maintenance et pied de support
- roue en acier électrosoudé, équilibrée statiquement et dynamiquement avec un moyeu en fonte avec des pales plates en mouvement vers l'arrière
- moteur électrique adapté à une installation en extérieur, peut être piloté par un onduleur triphasé.

Ils sont disponibles en stock en 6 tailles de 250 à 450, toutes avec des moteurs à 2 pôles, mais sont également disponibles jusqu'au diamètre 1000 avec des moteurs à 4 ou 6 pôles
Notre service technique est à votre disposition pour vous aider à faire le bon choix.

MADE IN ITALY

Secureair
Via Stroppiana, 15 - 10071 Borgaro torinese (Torino) Italy
Tel. +39 011 4502031 – Fax +39 011 47 03 927 - info@secureair.it - www.secureair.it

Rotazione RD vista lato motore Rotation RD motor side view	Forma Form	Rotazione LG vista lato motore Rotation LG motor side view
	0°	
	45°	
	90°	
	135°	
	270°	
	315°	

MADE IN ITALY

Secureair
Via Stroppiana, 15 - 10071 Borgaro torinese (Torino) Italy
Tel. +39 011 4502031 – Fax +39 011 47 03 927 - info@secureair.it - www.secureair.it

Dimensions

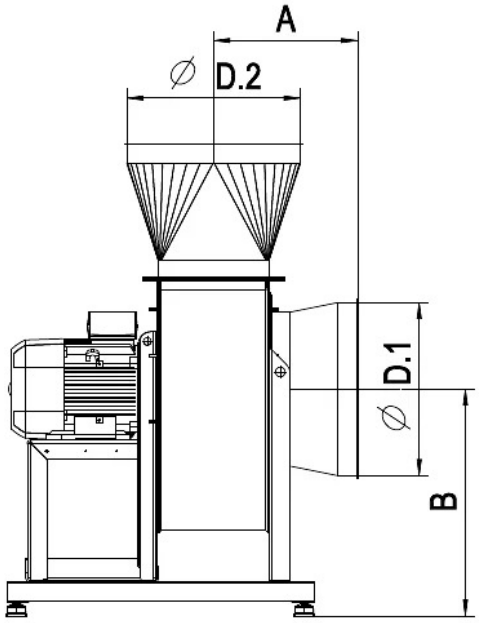

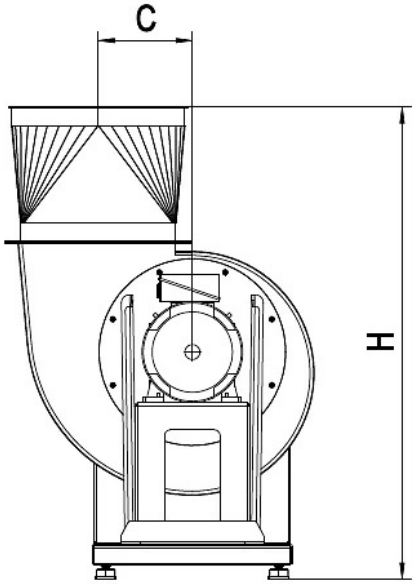

Code	A mm	B mm	C mm	H mm	I mm	Ø M mm	Ø R mm	ØD1 mm	ØD2 mm	H1 mm	H2 mm	● mm	J mm	Ø mm
SVR250205500000	245	375	149	920	121	196	26	250	250	195	315	49	203	255
SVR280201100000	255	435	172	985	121	217	48	300	300	200	375	48	203	285
SVR310202200000	275	475	196	1050	133	251	60	350	350	225	400	58	234	320
SVR350200300000	355	526	216	1130	197	285	54	400	400	255	450	35	289	360
SVR400205500000	375	589	245	1225	237	345	64	450	450	285	500	44	337	405
SVR450201100000	390	652	275	1325	337	446	54	520	520	320	560	55	395	455

MADE IN ITALY

Secureair
Via Stroppiana, 15 - 10071 Borgaro torinese (Torino) Italy
Tel. +39 011 4502031 – Fax +39 011 47 03 927 - info@secureair.it - www.secureair.it

Données techniques

Code	Puissance kW	Pression utile Pa	Liv son Db (A)	Poids kg	Q max mc/h	RPM rpm
SVR250205500000	0,55	860	63	37	2520	2820
SVR280201100000	1,1	1070	66	45	3600	2820
SVR310202200000	2,2	1430	67	57	5400	2820
SVR350200300000	3	1740	72	80	7200	2820
SVR400205500000	5,5	2310	76	116	10080	2820
SVR450201100000	11	3070	82	161	16200	2820

MADE IN ITALY

Secureair
Via Stroppiana, 15 - 10071 Borgaro torinese (Torino) Italy
Tel. +39 011 4502031 – Fax +39 011 47 03 927 - info@secureair.it - www.secureair.it

Accessoires associés

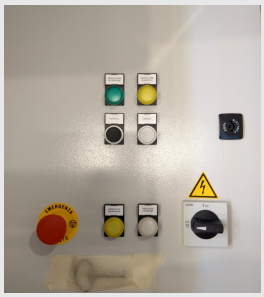

Tableau électrique pour le démarrage du ventilateur

QED000000000000

Tableau industriel avec démarrage direct et étoile-triangle, pour le démarrage et la protection des moteurs de ventilateurs avec alimentation 3F+E 400Vac 50/60Hz.

Armoire électrique avec inverseur pour la commande des ventilateurs

QEI000000000000

Tableau de distribution industriel complet avec onduleur triphasé et terminal de commande à distance avec écran LCD, commande marche/arrêt, régulation de fréquence, surveillance et réinitialisation des alarmes.

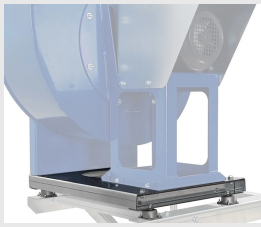

Base de ventilateur centrifuge SVM-R-F

SVMRF000000BSV0

Cadre de base robuste en acier galvanisé, **conçu et construit pour supporter les ventilateurs centrifuges de la série SVM-R-F**.

Support mural pour ventilateurs centrifuges SVM-R-F

SVMRF000000SPV0

Support robuste en acier galvanisé **dimensionné pour le montage mural des ventilateurs de la série SVM-R-F**, équipé d'amortisseurs pour réduire les vibrations transmises par le ventilateur.

MADE IN ITALY

Paire de raccords pour ventilateurs centrifuges SVM-R-F

SVMRF000000RAP0

Paire de raccords circulaires en acier galvanisé, équipés de brides avec trous de fixation à l'aspiration et à la sortie du ventilateur et d'un bord préparé pour le collier du côté de la fixation de la tuyauterie du système.

Raccord de compression circulaire pour les ventilateurs SVM-R-F

SVMRF000000RPR0

Raccord circulaire en acier galvanisé, équipé d'une bride avec des trous pour la fixation au refoulement du ventilateur et d'un bourrelet pré-percé pour le collier du côté de la fixation de la tuyauterie du système.

Couvercle de moteur pour les ventilateurs SVM-R-F

SVMRF000000CMT0

Couvercle de moteur en acier galvanisé, muni de trous pour la fixation au ventilateur.

Joint amortisseur de vibrations à enfoncer pour les ventilateurs SVM-R-F

SVMRF000000GAP0

Joint antivibratoire circulaire **à fixer sur le raccord de refoulement du ventilateur**, en tissu de caoutchouc industriel, complet avec bordures préparées et colliers de fixation.

MADE IN ITALY

Joint antivibratoire d'aspiration pour les ventilateurs SVM-R-F

SVMRF000000GAS0

Joint antivibratoire circulaire **à fixer sur le raccord d'entrée du ventilateur**, en caoutchouc industriel goudronné, complet avec bordures préparées et colliers de fixation.

Connecteur d'aspiration circulaire pour les ventilateurs SVM-R-F

SVMRF000000RAS0

Raccord d'aspiration circulaire pour ventilateurs SVM-R-F en acier galvanisé, équipé d'une bride avec des trous pour la fixation à l'entrée du ventilateur et d'un bourrelet pré-percé pour le collier du côté de la fixation de la tuyauterie du système.

MADE IN ITALY

Produits apparentés

Ventilateurs centrifuges industriels SVM

SVM000000000000

Ventilateurs centrifuges industriels de la série SVM avec aubes inclinées vers l'arrière

Ventilateurs centrifuges industriels SVF

SVF000000000000

Ventilateurs centrifuges industriels de la série SVF avec roue courbée vers l'arrière

MADE IN ITALY